Kanoon.ir

شما با دانلود این نمونه سوال، کد تخفیف خرید کتاب از سایت کانون بوک دریافت می کنید.

برای دریافت کد جایزه خود، عدد 33 را به سر شماره 90008451 ارسال کنید.



تمرین بیشتر نمونه سوالات امتحانی با کتاب های پرتکرار

همین حالا جایزه خود را دریافت کنید.

kanoonBook.ir

www.kanoon.ir

نام و نام خانوادگی:		اداره کل آموزش و پرورش استان اصفهان مدیریت آموزش و پرورش ناحیه سه دبیرستان دوره اول متوسطه خرد	**نام درس:ریاضی**
نام پدر:	**نام** **کلاس:هشتم2**		**پایه:هشتم** / **ساعت امتحان:**
نیمسال دوم1404 - 1403			**تاریخ امتحان:**1404/2/22 / **مدت امتحان:**90دقیقه
نمره کتبی:	نمره شفاهی- عملی:	جمع نمره با حروف:	نام و نام خانوادگی و امضای مصحح:***سیما اسماعیل زاده***

ردیف	سوالات در 4 صفحه	نمره
1	درستی و نادرستی هر عبارت را نشان دهید ؟ الف) همه عدد های طبیعی و صحیح ، گویا هستند . ب) حاصل $\sqrt{40}$ را می توان به صورت $2\sqrt{10}$ نوشت . ج) مجموع زاویه های خارجی هر چند ضلعی 180 درجه می باشد .	1/5
2	جملات زیر را با عدد یا کلمه مناسب کامل کنید. الف)مجموع زاویه های داخلی هر 10 ضلعی ..... درجه می باشد . ب)6 ضلعی منتظم ..... محور تقارن دارد . ج) شعاع دایره در نقطه تماس بر خط مماس ..... است .	1/5
3	گزینه صحیح را انتخاب کنید ؟ الف) جمله $8a^2b$ با کدام جمله متشابه است ؟ 1) $8b^2(2$ 8 $8a^2b(3$ $-a^2b(4$ $8a^2b^2$ ب)کدام گزینه همواره نسبت به هم اول هستند ؟ 1)دوعدد مرکب 2) دو عدد فرد 3) دو عدد اول 4) یک عدد اول و یک عدد مرکب ج) حاصل $b^3 \div b^0$ را به صورت عدد توان دار بنویسید ؟ 1) b^0 $b^3(2$ $1^3(3$ $b^2(4$	1/5

www-kanoon-ir

4	حاصل عبارت های زیر را بدست اورید ؟ الف) $-80 \div 4 \times 5 - 9 + 2 =$ ب) $\left[\left(\frac{-7}{15}\right) - \left(-\frac{5}{6}\right)\right] \div \left(-\frac{22}{60}\right) =$	2
5	در شکل های زیر مقادیر مجهول را بدست اورید ؟ 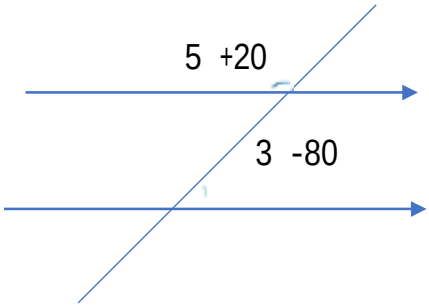 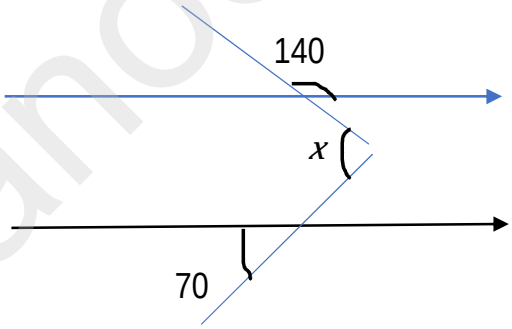	2
6	الف)عبارت جبری زیر را ساده کنید ؟ $(2 + 3)(-3 + 4) =$ ب)عبارت جبری زیر را به صورت ضرب دو عبارت جبری بنویسید ؟(فاکتورگیری) $12\ b^3 - 24\ a^2 b =$	1/5

www-kanoon-ir

1	اگر $\vec{a} = \begin{bmatrix} -4 \\ 0 \end{bmatrix}$ و $\vec{b} = 3\vec{\imath} - 2\vec{\jmath}$ باشد مختصات و $\vec{c} = -2\vec{a} - \vec{b}$ را بدست اورید ؟	7
2	در شکل زیر این دو مثلث هم نهشت هستند اندازه ضلع های خواسته شده را بدست اورید؟ 	8
2	حاصل تقریبی عدد زیر را حساب کنید ؟(راه حل) $\sqrt{140}$ = $\sqrt{45}$ =	9

www-kanoon-ir

10	مقدار دقیق عبارت مقابل را بدست اورید ؟	1/5
11	ثابت کنید هر نقطه روی عمود منصف یک پاره خط از دو آن به یک فاصله است ؟	2
12	*رابطه فیثاغورس را تعریف کرده و برای آن یک مثال بزنید* ؟	1/5
	دخترهای گلم امیدوارم با ارامش و اعتماد به نفس امتحان خوبی داشته باشید. (اسماعیل زاده)	20

$$\frac{\sqrt{64 \times 49}}{\sqrt{16 + 9}} =$$