Kanoon.ir

درخت تو گر بار دانش بگیرد

به زیر آوری چرخ نیلوفری را

شما با دانلود این نمونه سوال، کد تخفیف خرید کتاب از سایت کانون بوک دریافت می کنید

برای دریافت کد جایزه خود، عدد 33 را به سر شماره 90008451 ارسال کنید.

kanoonBook.ir

www.kanoon.ir

نام و نام خانوادگی :	«هوالفتّاح»	تاریخ آزمون: ۴۰۳/۱۰/۸
نام پدر:		شماره دانش آموز:
نام کلاس:	مدیریت آموزش وپرورش ناحیه یک قزوین	مدت آزمون:۸۰ دقیقه
نام دبیر:	**دبیرستان غیر دولتی مهرگان** (دوره ی اول)	تعداد سوال:۱۸
طراح سوال: رمضانی	نوبت اول درس: ریاضی	پایه : هشتم

سوال	ساعتی اندیشه کردن ، بهتر از مدتی عبادت کردن است. حضرت علی (ع)	بارم
۱	درستی یا نادرستی جملات زیر را مشخص کنید. الف» هر عدد طبیعی که اول نباشد، مرکب است .( ) ب» نه ضلعی منتظم ، مرکز تقارن ندارد. .( ) ج» مجموع زاویه های خارجی هر مثلث ۱۸۰ درجه است. ( ) د» حاصل ضرب دو عدد زوج ، عددی زوج است. ( )	۱
۲	هریک از جملات زیر را با اعداد یا کلمات مناسب کامل کنید. الف» دو خط عمود بر یک خط، خودشان با هم..... ب» مجموع دو عدد که یکی زوج ودیگری فرد باشد، عددی .....است. ج» بین ۵+ و ۲- , ...عدد صحیح وجود دارد. د » عددبعدی در الگوی عددی مقابل، عدد .....است. .....و۳۶ و ۲۵ و۱۶ و ۹ و ۱	۱
۳	گزینه ی درست را انتخاب کنید؟ ۳/۱- متوازی الاضلاع دارای ..... است. الف » محور تقارن ☐ ب » مرکز تقارن ☐ ج» محور ومرکز تقارن ☐ د» هیچ کدام ☐ ۳/۲ – جملهٔ متشابه با جملهٔ $-۳ab$ کدام است؟ الف » $-۳ab^۲$ ☐ ب » $\frac{۵}{۲}ab$ ☐ ج » $۲ba^۲$ ☐ د » $۹(ab)^۲$ ☐ ۳/۳- به چند ضلعی که زاویه های آن کوچک تر از ۱۸۰ درجه باشد، چند ضلعی .....می گویند. الف » مقعر ☐ ب » محدب ☐ ج » کوژ ☐ د » گزینهٔ ب وج ☐ ۳/۴- در ماشین زیر عدد ۵- وارد شده و کار ماشین برابر با $۸x + ۲$ می باشد عدد خروجی برابر با کدام گزینه است؟ x $۸x + ۲$ y (-۵) $y = ۸x + ۲$ الف » ۴۲ ☐ ب » ۳۸- ☐ ج» ۳۸ ☐ د» ۴۲- ☐	۱
۴	درمجموعه ی مقابل اعداد اول را مشخص کنید؟ {۴۹ و ۵۹ و۱۹ و۳۹}	۰/۵
۵	اعداد اول بین ۷۰ و ۹۰ را به روش غربال پیداکنید.	۱
۶	عددزیر را ابتدا به صورت تقریبی به نزدیک ترین عدد صحیح گرد کنید وسپس حاصل را بدست آورید $\frac{۱۹}{۲۰} + ۱۸/۹۷ - ۱۴\frac{۱}{۴۳} \cong$	۰/۷۵

www.kanoon.ir

۷	تفاضل دو عدد اول ۲۹ است .باراه حل آن دو عدد را پیدا کنید؟	۱
۸	در جای خالی علامت + یا - قرار دهید تا حاصل عبارت بزرگترین عدد ممکن شود سپس حاصل را بدست آورید . -23 ◯ (+۱۷) ◯ (-۴۲) ◯ (+۱۳) =	۱
۹	چهار عدد بنویسید که شمارنده های اول آن ها فقط ۲ و۵ باشد.	۱
۱۰	حاصل عبارات زیر را با راه حل بدست آورید؟ $۷ - ۴/۸ =$ $۱ - ۳ + ۵ - ۷ + ۹ - ۱۱ + ۱۳ - ۱۵ =$ $\left(\frac{-۱}{۴} + \frac{۲}{۳}\right) \div \left(-\frac{۷}{۱۲}\right) =$ $۴۱ - ۳ \times ۷ \div ۷ + ۱۲ =$	۳
۱۱	هر یک از عبارات سمت راست را به عبارات سمت چپ وصل کنید.	۱/۲۵

- متوازی الاضلاعی که قطر هایش عمود منصف هم وباهم برابر ند.	- ذوزنقه
- اندازه هر زاویه داخلی این n ضلعی منتظم ۱۲۰ درجه است.	۶ ضلعی منتظم
- متوازی الاضلاعی که دو ضلع مجاورآن برابر است.	مربع
- یک چهار ضلعی که متوازی الاضلاع نیست.	۸ضلعی منتظم
- این شکل هم محور تقارن وهم مرکز تقارن د ارد.	لوزی

۱۲	عبارات جبری زیر را ساده کنید $(x + ۵) \times (x + ۵) =$ $۲x(۳y - ۵) - ۷xy + ۸x =$	۲
۱۳	درشکل مقابل مقدار x را با تشکیل معادله بدست آورید. 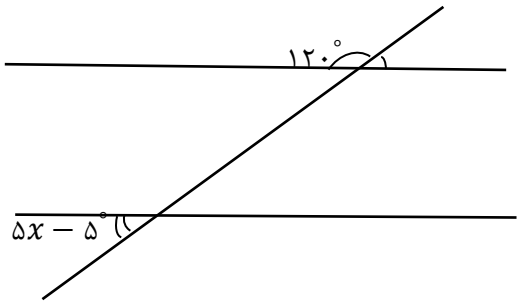	۱
۱۴	عبارت جبری زیر را به صورت ضرب دو عبارت جبری بنویسید. $۸ab + ۶bc =$	۰/۵

www-kanoon-ir

۱۵	با توجه به رابطهٔ y و x ، مقدار y را بدست آورید $y = ۳x + ۴$	۰/۷۵
۱۶	الف» مجموع زاویه های داخلی یک هشت ضلعی منتظم را بدست آورید. ب » اندازهٔ هر زاویه ی خارجی یک ۱۲ ضلعی منتظم را حساب کنید؟	۷/۲۵
۱۷	مقدار **x**در شکل مقابل بدست آورید 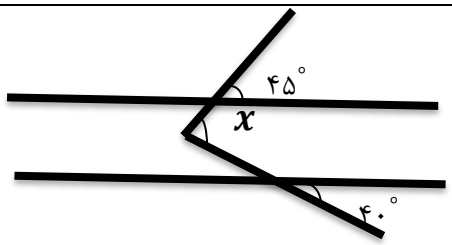	۱
۱۸	مساحت قاعدهٔ منشوری ۲۵ و ارتفاع آن ۴ است حجم این منشور را با نوشتن رابطه جبری حجم منشور ها را به دست آورید.	۱
جمع	موفق باشید	۲۰

x	۲	۰	-۲
$y = ۳x + ۴$			