| | | |
|---|---|---|
| نام و نام خانوادگی: | وزارت آموزش و پرورش<br>اداره کل آموزش و پرورش استان گیلان<br>مدیریت آموزش و پرورش شهرستان صومعه سرا<br>دبیرستان دوره اول متوسطه شهید بخشی نژاد | نام کلاس: هشتم |
| نام درس: ریاضی | | تاریخ امتحان: |
| دی ماه سال تحصیلی ۱۴۰۵-۱۴۰۴ | | مدت امتحان: ۷۵ دقیقه |
| نمره کتبی از ۲۰: | | نام دبیر: آقای علی‌دوست |

| ردیف | سوالات در ۳ صفحه | نمره |
|---|---|---|
| ۱ | **عبارات درست را با "ص" و عبارات غلط را با "غ" مشخص کنید.**<br>**الف) کوچکترین عدد صحیح منفی، عدد ۱- است.**<br>**ب) هر عدد طبیعی، حداقل ۲ شمارنده دارد.**<br>**ج) لوزی، متوازی الاضلاعی است که ٤ ضلع برابر دارد.**<br>**د) عبارت $(-a-b)$ با $-(a+b)$ برابر است.** | ۲ |
| ۲ | **جاهای خالی را با عبارت مناسب پر کنید.**<br>**الف) حاصل $x^2+x^2$ برابر است با ..... .**<br>**ب) تعداد اعداد اول کوچکتر از ۱۰ ، برابر است با ..... .**<br>**ج) متوازی الاضلاعی که ۴ زاویه قائمه دارد ، ..... است.**<br>**د) قرینه‌ی قرینه عدد ۵ ، برابر است با ..... .** | ۲ |
| ۳ | **حاصل عبارات زیر را بدست آورید.**<br>**الف** $۸+۱۰-\left(۳-۴(-۵+۳)\right)$<br>**ب** $\left(\frac{۲}{۵}-\frac{۲}{۱۵}\right)\div\left(\frac{۱۲}{۳۵}\right)$<br>**ج** $\frac{۸}{۱۵}+۲\times۳-۵$ | ۳ |
| ۴ | **حاصل ضرب عدد $-۲\frac{۱}{۴}$ را در قرینه و معکوس عدد $۲\frac{۱}{۶}$ حساب کنید.** | ۱ |
| ۵ | **در روش غربال اعداد ۱ تا ۸۰ ، به سوالات زیر پاسخ دهید.**<br>**الف) اولین عددی که حذف میکنیم چیست؟**<br>**ب) مضرب های چه اعدادی حذف میشوند؟** | ۱ |

www-kanoon.ir

| | | |
|---|---|---|
| ۶ | **مشخص کنید عدد ۱۸۷ مرکب است یا اول. (تمامی مراحل، از جمله تقسیم‌ها را بنویسید)** | ۱ |
| ۷ | **نتیجه گیری درست را با رسم شکل انجام دهید.**<br>$\Rightarrow \begin{matrix} a \parallel b \\ b \perp c \end{matrix}$ | ۰/۵ |
| ۸ | **به سوالات زیر، پاسخ مناسب دهید.**<br>**الف) اندازه هر زاویه داخلی در ۸ ضلعی منتظم را بدست آورید.**<br>**ب) مجموع زاویه های خارجی در ۵ ضلعی چقدر است؟**<br>**ج) اندازه هر زاویه خارجی در ۱۲ ضلعی منتظم را بدست آورید.** | ۱/۵ |
| ۹ | **در متوازی الاضلاع زیر، مقدار $x$ و y را با تشکیل معادله بدست آورید.**<br>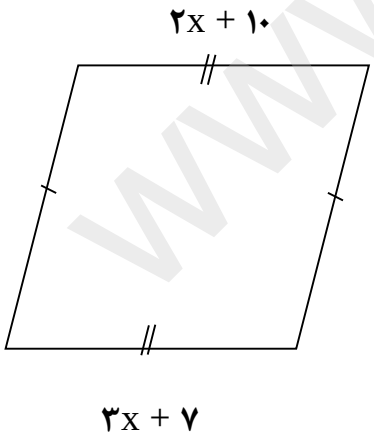<br>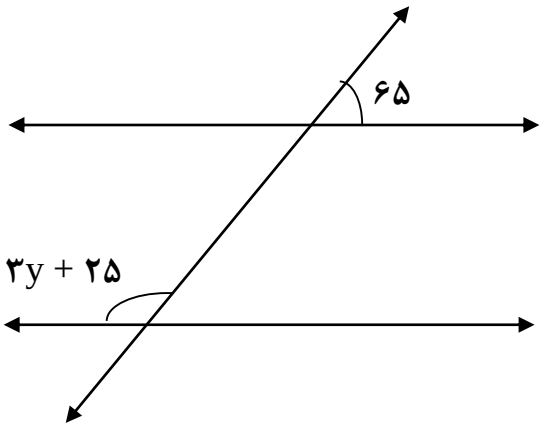 | ۲ |

www-kanoon-ir

| | | |
|---|---|---|
| ۱۰ | **عبارتهای جبری زیر را ساده کنید.**<br>**الف)** $۲x\ (x\ + ۳y) - ۲y\ (x + ۲)$<br>ب)$(a + ۴)(a + ۵)$ | ۲ |
| ۱۱ | **عبارتهای زیر را تجزیه کنید. (فاکتورگیری)**<br>**الف)** $۲x^{۲} + ۴x - ۸x^{۲}y^{۲}$<br>ب) $۲ab - ۳bc$ | ۲ |
| ۱۲ | **معادله زیر را حل کنید.**<br>$۲x - \frac{۲}{۳} = ۵x + ۳$ | ۱ |
| ۱۳ | **۷ واحد کمتر از ۵ برابر عددی ، برابر است با ۲ برابر قرینه آن عدد. آن عدد را با تشکیل معادله پیدا کنید.** | ۱ |

**موفق و پیروز باشید.**