نام :	سازمان ملی پرورش استعدادهای درخشان اداره کل آموزش و پرورش فارس اداره آموزش و پرورش جهرم مرکز پرورش استعدادهای درخشان آیت الله شب زنده دار جهرمی مهر آموزشگاه	تاریخ آزمون: ۱۴۰۳ / ۱۰ / ۰۸
نام خانوادگی:		زمان پاسخگویی : ۱۰۰ دقیقه
پایه: هشتم		ساعت آزمون: ۸ صبح

درس: ریاضی	نوبت امتحانی : نوبت اول	تعداد سوالات: ۱۷	تعداد صفحات: ۴	دبیر : عباسی

نمره به عدد: **نمره به حروف:**

ردیف	گالیله:" ریاضیات الفبایی است که خداوند جهان را بر مبنای آن خلق کرد".	بارم

1 — بارم: 1

درستی یا نادرستی هریک از عبارت های زیر را مشخص کنید.

	درست	نادرست
(الف) حاصل ضرب هر عدد گویای غیرصفر در قرینه معکوسش برابر 1 است .	☐	☐
(ب) عدد $14^{15} + 13^{12} + 11!$ یک عدد مرکب است.	☐	☐
(پ) اگر $a \perp b$ و $b \parallel c$ و $c \perp d$ و $d \perp e$ آن گاه $a \parallel e$ است.	☐	☐
(ت) در غربال اعداد کوچکتر از 100 آخرین عدد تقریبا اولی که خط می خورد 91 می باشد.	☐	☐

2 — بارم: 1

گزینه صحیح را انتخاب کنید.

(الف) حاصل عبارت مقابل برابر کدام گزینه می باشد؟ $2 - 5 + 6 - 9 + 10 - 13 + \cdots + 198 - 201$

1) -147 2) -150 3) -153 4) -144

(ب) چه تعداد از جملات زیر درست هستند؟

متوازی الاضلاعی که محور تقارن داشته باشد حتما یا مستطیل است یا لوزی.

هرچهارضلعی که قطرهایش بر هم عمود باشد ، لوزی است.

چهارضلعی که چهار محور تقارن داشته باشد ، مربع است.

اگر وسط های اضلاع یک مستطیل را به طور متوالی به هم وصل کنیم یک لوزی ساخته می شود.

1) 3 2) 2 3) 1 4) 0

(پ) در شکل زیر مجموع زاویه های رنگ شده چند درجه است؟

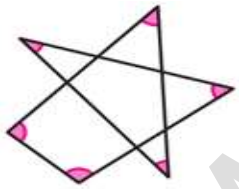

1) $180°$ 2) $360°$ 3) $540°$ 4) $720°$

(ت) در شکل مقابل اندازه زاویه y کدام است؟

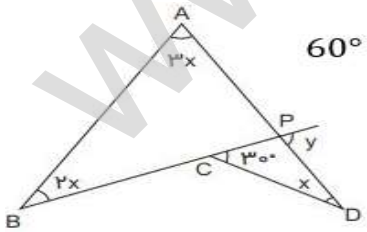

1) $30°$ 2) $50°$ 3) $55°$ 4) $60°$

3 — بارم: 1.25

جاهای خالی را کامل کنید.

(الف) اگر $\frac{5}{9} = \frac{1}{x+\frac{1}{y+\frac{1}{z}}}$ آن گاه ..... $x + y + z =$.

(ب) تعداد شمارنده های مرکب عدد 1404 برابر ..... و تعداد شمارنده های طبیعی زوج آن برابر ..... می باشد.

(پ) اگر ثلث تفاضل دو عدد اول برابر 15 شده باشد آن گاه مجموع این دو عدد برابر ..... می باشد.

(ت) از عددی ثلث آن عدد را کم کردیم ، حاصل 5 واحد بیشتر از ربع آن عدد شد. آن عدد برابر با ..... بوده است.

www-kanoon-ir

	حاصل عبارت های زیر را به دست آورید.	4
0.5	(الف) $1^2 + 2^2 + 3^2 + \cdots + 20^2 =$	
0.5	(ب) $\frac{1}{3} - \frac{1}{3} \div \left(\frac{1}{3} + 1\frac{1}{3}\right) \times \frac{1}{3} =$	
0.5	(پ) $\frac{13}{3\times7} + \frac{13}{7\times11} + \frac{13}{11\times15} + \cdots + \frac{13}{35\times39} =$	
0.5	(الف) کسر زیر را به صورت مجموع کسرهای مصری بنویسید $\frac{11}{24} =$	5
0.25	(ب) نوع کسر مقابل را تعیین کنید (مختوم ، متناوب ساده ، متناوب مرکب) $\frac{2}{126}$	
0.25	(پ) کسر مولد عدد اعشاری زیر را بنویسید. $1/4\overline{03} =$	
0.5	(پ) a را طوری تعیین کنید که قرینه معکوس کسر $\frac{3a-4}{10-2a}$ برابر $-\frac{4}{5}$ باشد.	
1	در محور اعداد زیر ، نقطه A نمایش عدد $\frac{1}{3}$ و نقطه B نمایش عدد $\frac{3}{4}$ می باشد. اگر فاصله A تا B را به پنج قسمت مساوی تقسیم کرده باشیم، نقطه C چه عددی را نشان می دهد؟  	6
	در غربال اعداد 1 تا 222 به سوالات زیر پاسخ کوتاه بدهید:	7
0.5	(الف) در مرحله حذف مضرب های 11 ، سومین مضرب 11 که اولین بار خط می خورد کدام عدد است؟	
0.5	(ب) آخرین عددی که خط می خورد کدام عدد است؟	
0.5	(پ) عدد 55 چندمین عددی است که خط می خورد؟	
0.5	(ت) صد و بیستمین عددی که خط می خورد چه عددی است؟	

www-kanoon-ir

	نام و نام خانوادگی: پایه هشتم صفحه سوم	
8	اگر p یک عدد اول باشد، تعداد اعداد کوچکتر از p^3 که نسبت به p اول هستند را به دست آورید.	0.5
9	در شکل های زیر مقدار x و y را به دست آورید. 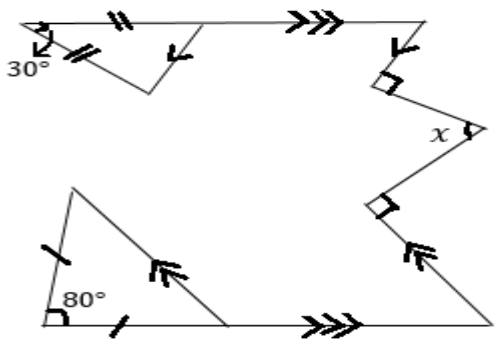 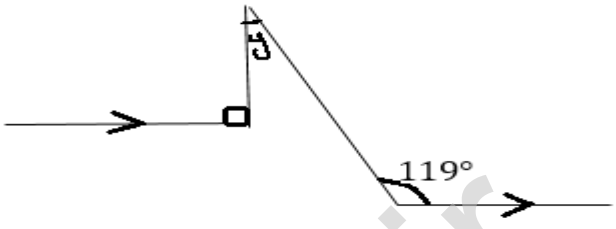 $x = \cdots\cdots\cdots\cdots$ $y = \cdots\cdots\cdots\cdots$	1
10	در یک n ضلعی منتظم اندازه هر زاویه داخلی 10 برابر اندازه هر زاویه خارجی است.تعداد محورهای تقارن این n ضلعی منتظم را به دست آورید. آیا این n ضلعی منتظم ، مرکز تقارن دارد؟	1.25
11	در شکل زیر چهارضلعی هاشورخورده لوزی است و بقیه چند ضلعی ها همگی منتظم هستند. مقادیر مجهول را به دست آورید. 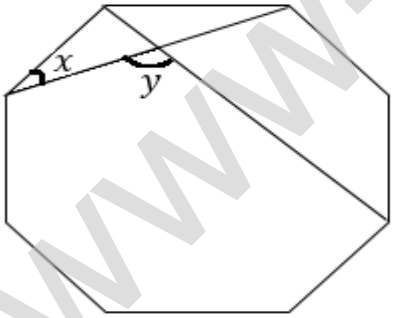 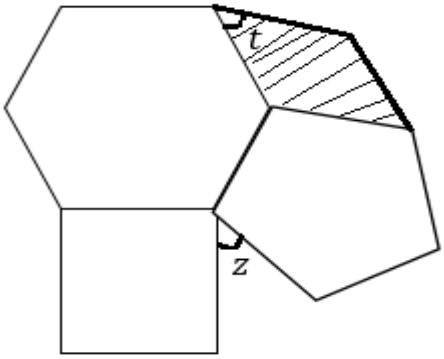 $x = \cdots\cdots$ $y = \cdots\cdots$ $z = \cdots\cdots$ $t = \cdots\cdots$	2
12	در ذوزنقه زیر $AB = AD$ است. ثابت کنید BD نیمساز زاویه D است. 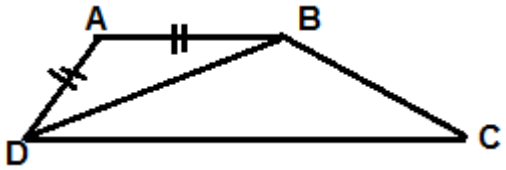 	0.5

www-kanoon-ir

13	عبارت های جبری زیر را ساده کنید.	
0.5	$2x(x-y)-(x-y)(x+y)-(x+y)^2=$	
0.5	$(2x-1)(4x^2+2x+1)=$	
0.5	مقدار عددی عبارت جبری زیر را به ازای $x=15$ و $y=-1403$ به دست آورید. $\frac{(x+y)(x^2-xy+y^2)+x-y^3}{x^2+1}=$	
14	صورت و مخرج کسر های زیر را تجزیه کنید و سپس کسر را ساده کنید.	
0.5	$\frac{3a^2b^3+15ab^2-6ab}{9a^3b^3-18ba^2+45a^2b^2}=$	
0.5	$\frac{2xz-yz+2xw-yw}{(2x-y)^2+(2x-y)(z-2x)}=$	
15	به کمک استدلال جبری ثابت کنید " حاصل ضرب سه عدد زوج متوالی مضرب 24 است ".	
0.5	ثابت کنید تفاضل مربع هر عدد دو رقمی از مربع مقلوبش همواره بر 99 بخش پذیر است.	
16	در شکل زیر x را طوری تعیین کنید که $a \parallel b$ باشد.	
1	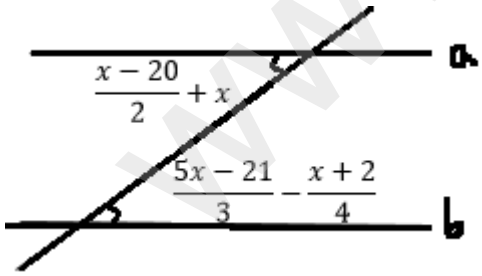	
17	اگر سن 12 سال پیش امیر و 8 سال پیش او را با هم جمع کنیم ، 7سال بیش تر از خمس سن کنونی او به دست می آید . سن کنونی امیر را به دست آورید. (با تشکیل معادله)	
1		
	عزیزانم پیروز و موفق باشید	
20	عباسی	

www-kanoon-ir

① الف) نادرست ب) نادرست پ) درست ت) درست

② الف) گزینه ۲ ب) ۶ ج) $\frac{1}{2}$ ت) ۳

$$3a_0 + 2n + 3n + 8 = 18a_0$$

$$n = 25 \Rightarrow 2a_0 + 2a = 5a$$

③ الف) $\frac{1}{3} = \frac{1}{x} + \frac{1}{y+\frac{1}{2}}$ خرج مشترک $\rightarrow \frac{x+z+xyz}{yz+1} = \frac{9}{5} \Rightarrow yz = 4 \rightarrow 4x+x+z=9 \Rightarrow z=-1, x=2$

$5x+z=9$ $\Rightarrow y=-4$

$x+y+z=-4$

ب) ۱ ۹ ۱۴ ج) ۱

ت) $\frac{1}{4}(a-b) = 12 \rightarrow a-b=48$ حدس $a=49$ $b=1$

$a - \frac{1}{4}a = a + \frac{1}{4}a \Rightarrow \frac{3}{4}a = a + \frac{1}{4}a \rightarrow a = \frac{3}{4}a - \frac{1}{4}a = \frac{2}{12}a = a \Rightarrow a = 12$

④ محاسبه مجموع مربعات n عدد:

الف) $n(n+1)(2n+1)/6$

$n=20 \Rightarrow 20(21)(41)/6 = 2870$

ب) $\frac{1}{3} - \frac{1}{2} \div \left(\frac{5}{4}\right)\left(\frac{1}{4}\right) = \frac{1}{3} - 4 \times \frac{5}{9} = \frac{1}{3} - \frac{5}{3} = -\frac{4}{3}$

ج) $\frac{14}{4}\left(\frac{1}{3} - \frac{1}{7} + \frac{1}{7} - \frac{1}{11} + \frac{1}{11} - \frac{1}{14} \cdots + \frac{1}{45} - \frac{1}{49}\right)$

$= \frac{14}{2}\left(\frac{1}{3} - \frac{1}{49}\right) = \frac{14}{2} \times \frac{49-3}{3 \times 49} = 1$

⑤ الف) $\frac{11}{24} = \frac{1}{3} + \frac{1}{8}$

ب) $\frac{2}{124} = \frac{1}{62} = 0.016129032258064516129032\ldots$ $62 = 2 \times 31$ $\rightarrow$ متناوب مرکب

پ) $1.4\overline{32}$ $1432 - 14 = 1418$ $\frac{1418}{990}$

ت) $\frac{10-2a}{4a-4} = \frac{4}{5} \Rightarrow 50 - 10a = 16a - 16$

$66 = 26a \rightarrow \frac{26}{2} = a = 13$

۶)

$AB = \frac{۴}{۶} - \frac{۱}{۳} = \frac{۹-۴}{۱۲} = \frac{۵}{۱۲}$ $\quad \frac{۵}{۱۲} \div ۵ = \boxed{\frac{۱}{۱۲}}$

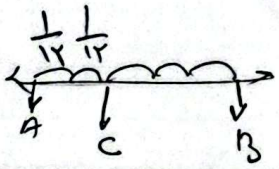

$C = \frac{۱}{۳} + \frac{۲}{۱۲} = \frac{۴+۲}{۱۲} = \frac{۱}{۲} = \boxed{۰/۵}$

---

۷) الف) عدد عناصر مجموعه $۲۲۲ : O$ اول عدد خط خورده.

ب) تعداد عددهای ۲ رقمی که خط میزنیم ← $۲۲۲ \div ۲ - ۱ = ۱۱۰$ → ۱۱۰ عدد خط خورده

ج) عددهای ۲ رقمی که خط میزنیم ← ۱۱-۱۵-۲۱-۲۷-۳۳-۳۹-۴۵-۵۱-۵۷-۶۳-۶۹-۷۵-۸۱-۸۷-۹۳-۹۹-۱۰۵-۱۱۱-۱۱۷-۱۲۳-۱۲۹-۱۳۵-۱۴۱-۱۴۷-۱۵۳-۱۵۹-۱۶۵-۱۷۱-۱۷۷-۱۸۳-۱۸۹-۱۹۵-۲۰۱-۲۰۷-۲۱۳-۲۱۹

⟹ ۳۶ عدد خط خورده

د) عددهای ۳ رقمی که خط میزنیم ← ۱۰۵-۱۱۵-۱۲۵-۱۳۵-۱۴۵-۱۵۵-۱۶۵-۱۷۵-۱۸۵-۱۹۵-۲۰۵-۲۱۵-۲۲۵-۲۳۵-۲۴۵-۲۵۵-۲۶۵-۲۷۵-۲۸۵-۲۹۵-۳۰۵-۳۱۵-۳۲۵-۳۳۵-۳۴۵-۳۵۵-۳۶۵-۳۷۵-۳۸۵-۳۹۵-۴۰۵-۴۱۵-۴۲۵-۴۳۵-۴۴۵-۴۵۵-۴۶۵-۴۷۵-۴۸۵-۴۹۵-۵۰۵-۵۱۵-۵۲۵-۵۳۵-۵۴۵-۵۵۵-۵۶۵-۵۷۵-۵۸۵-۵۹۵-۶۰۵-۶۱۵-۶۲۵-۶۳۵-۶۴۵-۶۵۵-۶۶۵-۶۷۵-۶۸۵-۶۹۵-۷۰۵-۷۱۵-۷۲۵-۷۳۵-۷۴۵-۷۵۵-۷۶۵-۷۷۵-۷۸۵-۷۹۵-۸۰۵-۸۱۵-۸۲۵-۸۳۵-۸۴۵-۸۵۵-۸۶۵-۸۷۵-۸۸۵-۸۹۵-۹۰۵-۹۱۵-۹۲۵-۹۳۵-۹۴۵-۹۵۵-۹۶۵-۹۷۵-۹۸۵-۹۹۵

⟹ ۱۲۱ عدد خط خورده

ه) عددهای ۴ رقمی که خط میزنیم ← ۱۰۰۵-۱۰۱۵-۱۰۲۵-۱۰۳۵-۱۰۴۵-۱۰۵۵-۱۰۶۵-۱۰۷۵-۱۰۸۵-۱۰۹۵-۱۱۰۵-۱۱۱۵-۱۱۲۵-۱۱۳۵-۱۱۴۵-۱۱۵۵-۱۱۶۵-۱۱۷۵-۱۱۸۵-۱۱۹۵-۱۲۰۵-۱۲۱۵-۱۲۲۵-۱۲۳۵-۱۲۴۵-۱۲۵۵-۱۲۶۵-۱۲۷۵-۱۲۸۵-۱۲۹۵-۱۳۰۵-۱۳۱۵-۱۳۲۵-۱۳۳۵-۱۳۴۵-۱۳۵۵-۱۳۶۵-۱۳۷۵-۱۳۸۵-۱۳۹۵-۱۴۰۵-۱۴۱۵-۱۴۲۵-۱۴۳۵-۱۴۴۵-۱۴۵۵-۱۴۶۵-۱۴۷۵-۱۴۸۵-۱۴۹۵-۱۵۰۵-۱۵۱۵-۱۵۲۵-۱۵۳۵-۱۵۴۵-۱۵۵۵-۱۵۶۵-۱۵۷۵-۱۵۸۵-۱۵۹۵-۱۶۰۵-۱۶۱۵-۱۶۲۵-۱۶۳۵-۱۶۴۵-۱۶۵۵-۱۶۶۵-۱۶۷۵-۱۶۸۵-۱۶۹۵-۱۷۰۵-۱۷۱۵-۱۷۲۵-۱۷۳۵-۱۷۴۵-۱۷۵۵-۱۷۶۵-۱۷۷۵-۱۷۸۵-۱۷۹۵-۱۸۰۵-۱۸۱۵-۱۸۲۵-۱۸۳۵-۱۸۴۵-۱۸۵۵-۱۸۶۵-۱۸۷۵-۱۸۸۵-۱۸۹۵-۱۹۰۵-۱۹۱۵-۱۹۲۵-۱۹۳۵-۱۹۴۵-۱۹۵۵-۱۹۶۵-۱۹۷۵-۱۹۸۵-۱۹۹۵-۲۰۰۵-۲۰۱۵-۲۰۲۵-۲۰۳۵-۲۰۴۵-۲۰۵۵-۲۰۶۵-۲۰۷۵-۲۰۸۵-۲۰۹۵-۲۱۰۵-۲۱۱۵-۲۱۲۵-۲۱۳۵-۲۱۴۵-۲۱۵۵-۲۱۶۵-۲۱۷۵-۲۱۸۵-۲۱۹۵-۲۲۰۵-۲۲۱۵

⟹ ۱۴ عدد خط خورده

و) عددهای ۵ رقمی که خط میزنیم ← ۲۰۰۰۵

⟹ ۱ عدد خط خورده

ز) عددهای ۱۱ رقمی که خط میزنیم ←

$۱۰۰۰۰۰۰۰۰۰۵ - ۱۰۰۰۰۰۰۰۱۵ - ۱۰۰۰۰۰۰۰۲۵ - \dots - ۲۰۰۰۰۰۰۰۰۰۵$

⟹ ۱۰۰۱ عدد خط خورده

ح) ← عددهای ۱۳ رقمی که خط میزنیم ←

$۱۰۰۰۰۰۰۰۰۰۰۰۵ - ۱۰۰۰۰۰۰۰۰۰۱۵ - \dots - ۲۰۰۰۰۰۰۰۰۰۰۰۵$

⟹ ۱۰۰۱ عدد خط خورده

---

۸) الف) سومین مضرب ۱۱ ← $\boxed{۱۸۷}$

ب) آخرین عدد ← $\boxed{۲۲۱}$ ($۱۴ = \sqrt{۲۲۲}$ پس آخرین عدد ۱۳ رقمی است)

ج) سومین مضرب ۵ که خط خورده

عدد ۱ | ضرب ۲ | عدد ۱
۱ + ۱۱۰ + ۳۴ + ۳ = $\boxed{۱۵۵}$ ← عدد ۱۵۵

د) ۱۵۰ امین عدد که خط خورده

عدد ۱ | ضرب ۲ | عدد ۱
۱ + ۱۱۰ + ۹۸ → ۹۹ امین مضرب ۳
= ۱۲۰

ه) ۱۲۰ امین عدد خط خورده ← ۵۷ است.

---

www-kanoon-ir
CamScanner

۸) برای حل این مسئله از تابع $f(n)$ استفاده می‌کنیم. $f(n)$ تعداد اعدادی است که بین n و n^2 هستند و اول اند و کوچکتر از n هستند.

نشان می‌دهد ←

← اعدادی که کوچکتر از p و p اول هستند همگی با p اول هستند $p-1$ است

← اعداد بین p و p^2 به جز این اعداد نیز با p اول هستند پس تعداد آنها برابر p^2-p است

← برای اعداد بین p^2 و p^3 از همین استفاده می‌کنیم

$$f(p^3) = p^3 - p^2$$

$$\Rightarrow \text{جواب} = (p-1) + (p^2-p) + (p^3-p^2) = \boxed{p^3-1}$$

---

۹) $\triangle ABC$ متساوی‌الساقین $\Rightarrow \hat{B} = \hat{C} = \frac{180-30}{2} = 75^\circ$

$\triangle DFE$ متساوی‌الساقین $\Rightarrow \hat{E} = \hat{F} = \frac{180-80}{2} = 50^\circ$

$qP \parallel BC$ ، Bq مورب $\Rightarrow \hat{B} = \hat{q} = 75^\circ$

$EF \parallel PN$ ، EN مورب $\Rightarrow \hat{E} = \hat{N} = 50^\circ$

$Bq \parallel DX$ ، qP مورب $\Rightarrow \hat{q} = \hat{P}_1 = 75^\circ \Rightarrow \hat{n}_1 = 180 - 90 - 75 = 15^\circ$

$EN \parallel PX$ ، PN مورب $\Rightarrow \hat{N} = \hat{P}_2 = 50^\circ \Rightarrow \hat{n}_2 = 180 - 90 - 50 = 40^\circ$

$\hat{n} = \hat{n}_1 + \hat{n}_2 = 15^\circ + 40^\circ = 55^\circ$

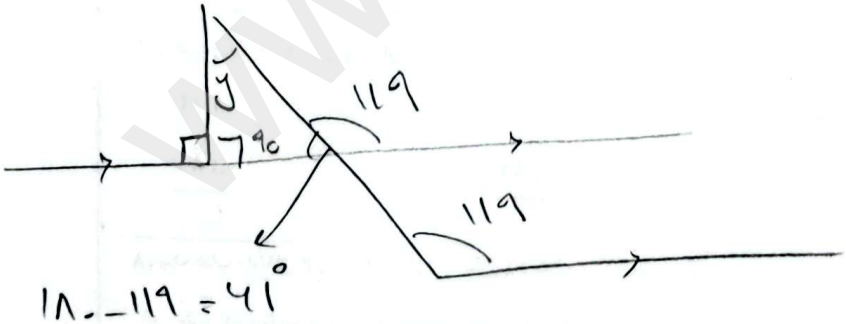

$180 - 119 = 61^\circ$

$90 + 61 + y = 180^\circ \Rightarrow y = 180 - 151 = 29^\circ$

www.karnoon.ir

۱۰

اندازه زاویه داخلی n ضلعی منتظم $\frac{(n-2)\times 180}{n} \Longrightarrow \frac{(n-2)\times 180}{n} = 10\left(180 - \frac{(n-2)\times 180}{n}\right)$

$\frac{18n-36}{n} = \frac{180n-180n+360}{n} \Longrightarrow 18n = 396 \Longrightarrow \boxed{n=22}$

بله چون n ضلعی زوج است مرکز تقارن دارد.

۱۱

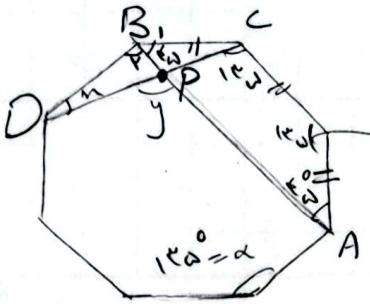

$\alpha = \frac{36\times 180}{8} = 135^\circ$

ذوزنقه متساوی الساقین $\Longrightarrow \hat{A}_1 = \hat{B}_1 = \frac{360 - 2\times 135}{2} = 45^\circ$

$\hat{B}_2 = 135 - 40 = 90^\circ$

۱۱

مثلث $\overset{\triangle}{BCD}$ متساوی الساقین $\Longrightarrow \hat{x} = \frac{180-135}{2} = \boxed{22.5^\circ}$

زاویه خارجی مثلث $\overset{\triangle}{DBP}$ $\hat{y} \Longrightarrow \hat{y} = \hat{B}_2 + \hat{x} = 90 + 22.5 = \boxed{112.5^\circ}$

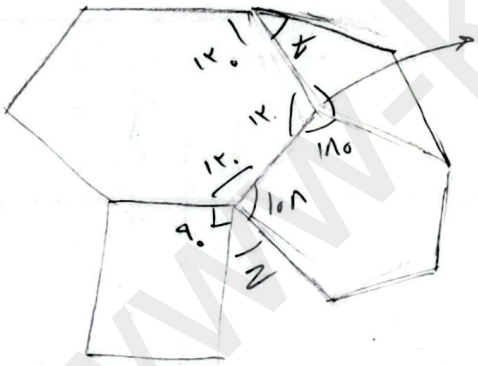

$360 - 120 - 108 = 132$

$t = 180 - 132 = \boxed{48^\circ}$

$z = 360 - (90 + 108 + 120) = \boxed{42^\circ}$

۱۲

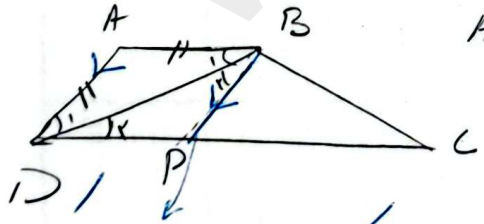

$AB = AD \Longrightarrow \hat{B}_1 = \hat{D}_1$ ①

$AD \parallel BP$ ، BD مورب $\Longrightarrow \begin{cases} \hat{B}_1 = \hat{D}_2 & ② \\ \hat{D}_1 = \hat{B}_2 \end{cases}$

یک خط موازی AD می‌کشیم.

$\xrightarrow{①,②} \hat{D}_1 = \hat{D}_2 \Longrightarrow DB$ نیمساز

www.kanoon.ir

CamScanner

۱۳

الف) $2x^2 - \cancel{2xy} - (x^2 - y^2) - x^2 - y^2 + \cancel{2xy} = \cancel{2x^2} - \cancel{x^2} + \cancel{y^2} - \cancel{x^2} - \cancel{y^2}$

$= 0$

ب) $8x^3 + \cancel{4x^2} + \cancel{2x} - \cancel{4x^2} - \cancel{2x} - 1 = 8x^3 - 1$

پ) $\dfrac{(x+y)(x^2 - xy + y^2) + x - y^3}{x^2+1} = \dfrac{x^3 - \cancel{x^2y} + \cancel{y^2x} + \cancel{x^2y} - \cancel{xy^2} + \cancel{y^3} + x - \cancel{y^3}}{x^2+1}$

$= \dfrac{x^3 + x}{x^2+1} = \dfrac{x(\cancel{x^2+1})}{\cancel{x^2+1}} = \boxed{x = 15}$

۱۴

الف) $\dfrac{3a^2b^3 + 15ab^2 - 6ab}{9a^3b^3 - 18ba^2 + 45a^2b^2} = \dfrac{\cancel{3ab}(ab^2 + 5b - 2)}{\underset{3}{\cancel{9ab}}(a^2b^2 - 2a + 5ab)}$

ب) $\dfrac{2xz - yz + 2xw - yw}{(2x-y)^2 + (2x-y)(z-2x)} = \dfrac{z(2x-y) + w(2x-y)}{(2x-y)(\cancel{2x} - y + z - \cancel{2x})}$

$= \dfrac{\cancel{(2x-y)}(z+w)}{\cancel{(2x-y)}(z-y)} = \dfrac{z+w}{z-y}$

۱۵

الف) $(2k)(2k+2)(2k+4) = (2k) \times 2(k+1) \times 2(k+2) = 8\underline{k(k+1)(k+2)}$

حاصل ضرب ۳ عدد متوالی مضرب ۶ است ($6q$)

$= 6 \times 8q = 48q \Longrightarrow$ بنابراین عدد مضرب ۲۴ خواهد بود

(۱۵)

$a \neq 0$

a, b صحیح بین ۰ و ۹

$10a+b$

معکوس

$10b+a$

$$(10a+b)^2 = 100a^2 + 20ab + b^2$$

$$(10b+a)^2 = 100b^2 + 20ab + a^2$$

$\xrightarrow{\text{تفاضل}} 100a^2 - a^2 + b^2 - 100b^2$

$= 99a^2 - 99b^2 \longrightarrow 99(a^2-b^2) \longrightarrow$ ثابت شد

---

(۱۶)

اگر $a \parallel b \Longrightarrow \dfrac{x-20}{2} + x = \dfrac{5x-21}{3} - \dfrac{x+2}{4}$

$$\longrightarrow \frac{\cancel{6x} - 120 + 12x}{\cancel{12}} = \frac{\cancel{20x} - 84 - \cancel{3x} - 6}{\cancel{12}}$$

$$\longrightarrow x = -90 + 120 = \boxed{30}$$

---

(۱۷)

$x =$ سن امیر در حال حاضر

$$(x-12) + (x-8) = 7 + \frac{x}{5}$$

$$\longrightarrow 2x - 20 = 7 + \frac{x}{5} \longrightarrow 2x - \frac{x}{5} = 27$$

$$\frac{10x - x}{5} = 27 \longrightarrow \frac{\cancel{9}x}{5} = \cancel{27}^{\,3} \longrightarrow \boxed{x = 15}$$