| نام و نام خانوادگی: | بسمه تعالی | مدت امتحان: ۸۰ دقیقه |
|---|---|---|
| نام پدر: | سازمان آموزش و پرورش استان چهارمحال و بختیاری | تاریخ امتحان: ۱۴۰۲/۰۳/ ۰۶ |
| نام دبیر: چابک | مدیریت آموزش و پرورش شهرستان فارسان | جمع نمره به عدد: |
| نام درس: علوم تجربی | نمونه مهین کریمی | جمع نمره به حروف: |
| پایه: هشتم | امتحانات نوبت دوم سال تحصیلی ۱۴۰۲-۱۴۰۱ | تاریخ و امضاءمصحح: |
| طراح سؤال: چابک | تعداد صفحه:۳ تعداد سؤال: ۱۶ | |

| ردیف | سؤالات | بارم |
|---|---|---|
| ۱ | **جاهای خالی را باکلمات مناسب پر کنید.**<br>الف) در صنعت برای جداسازی اجزای شیر از دستگاهی به نام..... استفاده می‌شود.<br>ب) نیمکره‌های مخچه توسط بخشی به نام..... به دیگر متصل شده‌اند.<br>ج) نوعی تقسیم است که سبب رشد و ترمیم بافت‌های آسیب دیده بدن می‌شود .....<br>د) از خواص شیمیایی کانی‌ها، واکنش پذیری کانی با..... است.<br>و) کانی گرافیت از دگرگونی نوعی..... حاصل شده است. | ۱/۲۵ |
| ۲ | **درستی یا نادرستی عبارات زیر را مشخص کنید.**<br>الف) تنها راه آزادسازی انرژی مواد، سوزاندن آنها است. ص ☐ غ ☐<br>ب) حلزون شنوایی در قسمت گوش میانی قرار دارد. ص ☐ غ ☐<br>ج) گامت نر در بخش پرچم و گامت ماده در بخش مادگی گل قرار دارد. ص ☐ غ ☐<br>د) در موتور الکتریکی تبدیل انرژی از حرکتی به الکتریکی است. ص ☐ غ ☐<br>و) آب باران دارای کربن دی اکسید، باعث انحلال پذیری سنگهای رسوبی می گردد. ص ☐ غ ☐<br>د) امکان وجود فسیل در سنگ های آذرین هست. ص ☐ غ ☐ | ۱/۵ |
| ۳ | **گزینه درست را علامت × بزنید**<br>آ) با استفاده از کدام ویژگی می توان محلول آب و الکل را از یکدیگر جدا کرد؟<br>الف) چگالی ☐ ب) اندازه ذرات ☐ ج) نقطه جوش ☐ د) انحلال پذیری ☐<br>ب) یون $x^{-3}$ تعداد پروتون آن یک واحد کمتر از تعداد نوترون آن است اگر دارای ۱۸ الکترون باشد عدد جرمی آن چقدر است؟ الف)۱۵☐ ب) ۱۸☐ ج)۴۳☐ د)۳۱☐<br>پ) ماهیت پیام عصبی در سیناپس و نورون به ترتیب چیست؟<br>الف) الکتریکی_شیمیایی ☐ ب)الکتریکی_ الکتریکی ☐<br>ج) شیمیایی _الکتریکی☐ د)شیمیایی_شیمیایی☐<br>ت)کدام صفت ارثی تحت تاثیر محیط نیست؟<br>الف)هوش ☐ ب) چال روی گونه☐ ج) رشد☐ د) سکته قلبی☐<br>ث) با توجه به شکل روبرو در نقطه A کدام قطب نما قرار می‌گیرد؟<br>الف) ب)  ج)  د)  ۰۸ 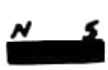 | ۱/۲۵ |

www.kanoon.ir

| | | |
|---|---|---|
| ۴ | **به سوالات زیر پاسخ کوتاه بدهید.**<br>**الف) به کاتالیزگرهای موجود در بدن موجودات زنده می گویند؟**<br>**ب) برای هر عنصر یک عدد در سمت چپ و پایین نوشته می شود آن عدد نشانه چیست؟**<br>**ج) در ساختمان چشم، کدام گیرنده نوری تعداد بیشتری است؟**<br>**د) نوعی سنگ رسوبی است که در دریاچه های گرم و کم عمق تشکیل می گردد.**<br>**و) آینه ای نام ببرید که همیشه تصویر را کوچکتر و مجازی نشان دهد.**<br>**ه) شکل روبرو نوعی هیدر است روش تکثیر آن چگونه است؟**<br> | ۱/۲۵ |
| ۵ | **با توجه به شکل کامل کنید.**<br><br> | ۰/۵ |
| ۶ | **دانش آموزی به کمک یک باتری و تعداد سیم یک آهنربای الکتریکی ساخته است اما آهن ربا خاصیت ضعیفی دارد. شما دو راه برای تقویت خاصیت آهنربایی بنویسید.** | ۰/۵ |
| ۷ | **کلمات زیر را تعریف کنید.**<br>**الف)القاد مغناطیسی**<br>**ب) شدت جریان الکتریکی**<br>**ج)قانون بازتاب نور**<br>**د)فاصله ی کانونی** | ۲ |
| ۸ | **با توجه به توضیحات کامل کنید.**<br>**الف) یک کانی به افتخار نام دانشمندان ایران زمین:**<br>**ب) کانی که در لنت ترمز به کار می رود.**<br>**ج) نوعی سنگ که در چشمه های آهکی است.**<br>**د) کانی حاکم بر شرایط گذشته ی زمین:** | ۱ |
| ۹ | **یک سنگ آذرین درونی و یک سنگ آذرین بیرونی نام برده و سپس مهمترین تفاوت آنها را بنویسید.** | /۷۵ |

www-kanoon-ir

| | | |
|---|---|---|
| ۱۰ | کدام یک از رسوبات زیر توسط یخچال ها حمل شده است؟ چرا؟  | ۰/۵ |
| ۱۱ | دو نوع عدسی متفاوت داریم. دو راه تشخیص آنها را بیان کنید. | ۱ |
| ۱۲ | در هر شکل پرتوهای بازتاب را رسم کنید. 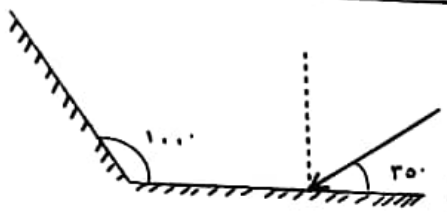  الف) 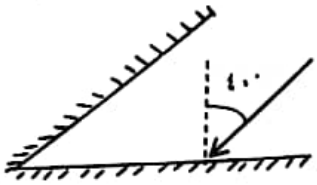  ب) | ۱ |
| ۱۳ | با توجه به شکل بیان کنید کدام محیط غلیظ و کدام رقیق است؟ چرا؟ 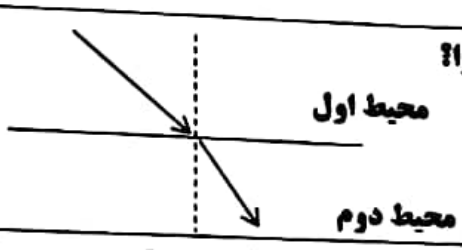  | ۱ |
| ۱۴ | آزمایشی طراحی کنید که نشان دهد وجود سایه و نیم سایه به چگونگی چشمه نور بستگی دارد؟ | ۰/۵ |
| ۱۵ | با توجه به تصویر داده شده به سوالات پاسخ دهید.  الف) نام این وسیله چیست؟ ب) اگر این وسیله دارای بار مثبت باشد و یک میله شیشه ای با بار مثبت را به آن نزدیک کنیم ورقه ها چه تغییری می کنند؟ چرا؟ | ۰/۵ |
| ۱۶ | در شکل روبه رو سنج عدد ۲۴ ولت را نشان می دهد. 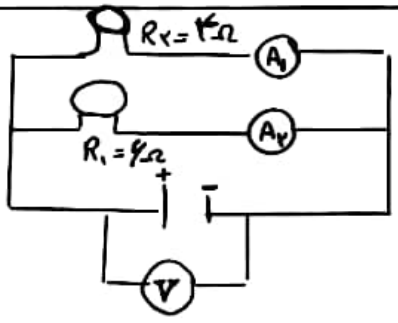  الف) آمپرسنج های $A_1$ و $A_2$ به ترتیب چه عددی را نشان می‌دهند؟ ب) اگر لامپ بسوزد تاثیری روی لامپ دارد یا خیر؟ چرا؟ | ۱ |
| | «در پناه حق پیروز و سربلند باشید» جمع نمرات | |