باسمه تعالی

تاریخ: ۱۴۰۲/۰۳ /۰۶

اداره آموزش و پرورش ناحیه/شهرستان.....

مدت امتحان: ۷۰ دقیقه

نام و نام خانوادگی:.....

مؤسسه فرهنگی آموزشی امام حسین علیه السلام

ساعت شروع: ۱۱:۳۰ صبح

شماره کلاس: .....

امتحان درس **علوم** نوبت دوم

تعداد صفحه: ۳ صفحه

شماره صندلی: .....

(خرداد ماه ۱۴۰۲)

محل مهر مدرسه

پایه : **هشتم**

ردیف	سـؤالات	بارم
الف	**جاهای خالی را با کلمات مناسب کامل کنید.** ۱) در صنعت برای جدا کردن چربی از شیر ، از ..... استفاده می کنند. ۲) ایجاد خاصیت مغناطیسی در یک میخ آهنی بدون تماس را ..... می گویند. ۳)مرمر نوعی سنگ دگرگونی است که از دگرگون شدن ..... بوجود می آید. ۴) وقتی ماه بین زمین و خورشید قرار می گیرد سایه ماه روی ..... می افتد. ۵) موادی که باعث می شوند مواد غذایی سریع تر در بدن دچار تغییرات شیمیایی شوند ..... نام دارند.	۱/۲۵
ب	**جملات درست و نادرست را مشخص نمائید.** ۱) به اتم هایی که تعداد نوترون آن ها متفاوت باشد یون می گویند. درست ☐ نادرست ☐ ۲) هرگاه باریکه نور به طور عمود بر سطح شیشه برخورد کند شکسته نمی شود. درست ☐ نادرست ☐ ۳) الکترون های آزاد در مواد نارسانا وجود دارند. درست ☐ نادرست ☐ ۴) تنظیم سوخت و ساز بدن و ترشح انسولین توسط غده تیروئید انجام می شود. درست ☐ نادرست ☐ ۵) تمام یاخته های بدن انسان دارای ۴۶ عدد ژن و فام تن می باشند. درست ☐ نادرست ☐ ۶) اثر ماندگاری تنظیم عصبی کمتر از تنظیم هورمونی در بدن هست. درست ☐ نادرست ☐	۱/۵
ج	**گزینه درست را انتخاب نمایید.** ۱- اگر زاویه بین پرتو تابش و سطح یک آینه تخت ۴۰ درجه باشد زاویه بازتاب چقدر خواهد بود؟ الف) ۴۰ درجه ☐ ب) ۶۰ درجه ☐ ج) ۸۰درجه ☐ د) ۵۰ درجه ☐ ۲- گامت های ماده در بدن انسان (زن) در کدام دوره تولید می شوند؟ الف) بلوغ ☐ ب) جنینی ☐ ج) نوجوانی ☐ د) همه موارد ☐ ۳- نشانه شیمیایی کدام عنصر درست نوشته نشده است؟ الف) بورB ☐ ب) نئون Ne ☐ ج) بریلیم BE ☐ د) نیتروژن N ☐ ۴- از کدام کانی زیر برای ساخت و تهیه لباس های ضد حریق استفاده می شود؟ الف) هماتیت ☐ ب) هالیت ☐ ج) آزبست ☐ د) مسکوویت ☐ ۵- بیشترین و کمترین میزان شکست نور در منشور به ترتیب چه رنگهایی هستند؟ الف) بنفش-قرمز ☐ ب) قرمز-سبز ☐ ج) آبی-سبز ☐ د) قرمز- بنفش ☐	۱/۲۵

www-kanoon-ir

د	**به سوالات زیر به صورت تشریحی پاسخ دهید.**	
۴	تعلیقه و سوختن را به طور خلاصه تعریف کنید؟	۰/۵
۵	جهت جریان عصبی در یک نورون (سلول عصبی) چگونه است؟	۰/۵
۶	گیرنده های صوتی در گوش در چه بخشی از آن قرار دارند و رنگ ماهیچه های صاف چه رنگی می باشند؟	۰/۵
۷	توده های سرطانی چه زمانی در بدن تولید می شوند و کپک نان چگونه تولید مثل می کند؟	۰/۵
۸	الکتروسکوپ (برقنمای) زیر بار منفی دارد وقتی میله بار مثبت را به کلاهک آن تماس می دهیم و دور می کنیم ورقه چه می شوند . چرا؟ 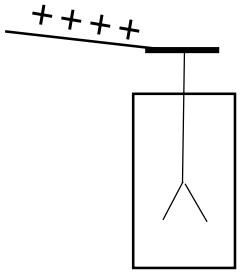	۱
۹	در شکل زیر نام و سیله های اندازه اندازه گیری شماره یک و دو را مشخص کنید و اگر اختلاف پتانسیل مدار ۲۷ ولت باشد و مقاومت لامپ ۳ اهم باشد شدت جریان را حساب کنید . نوشتن فرمول الزامی است. 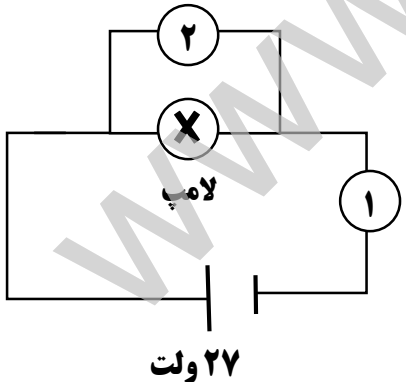	۱
۱۰	برای آنکه آهن ربای الکتریکی قوی تری داشته باشیم چه کارهایی پیشنهاد می کنید؟(۲ مورد بنویسید)	۱

www-kanoon-ir

۱۱	کانی به موادی می گویند که چنین ویژگی هایی داشته باشد.(۳ مورد بیان کنید)	۰/۷۵
۱۲	نوع سنگهای زیر را مشخص کنید. کنگلومرا ..... گابرو ..... بازالت ..... ۲ ویژگی سنگ های رسوبی چیست؟	۱/۲۵
۱۳	هوازدگی را تعریف کنید و برای هوازدگی فیزیکی و شیمیایی هرکدام یک مثال بزنید.	۱
۱۴	کانون آینه مقعر را تعریف کنید و بگوئید اندازه و فاصله تصویر در آینه کوژ (محدب) چگونه است.	۱/۵
۱۵	هر یک از شکل های زیر مربوط به چه وسیله ای می باشند؟ 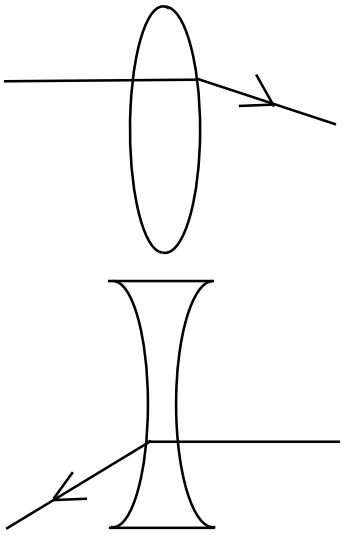 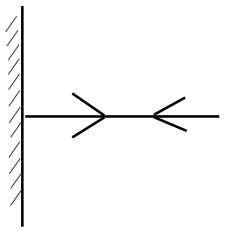	۱/۵
	موفق و پیروز باشید	