به نام هستی بخش

آزمون علوم تجربی دبیرستان نمونه معلم خوی — وزارت آموزش و پرورش — کلاس هشتم : .....

پایه :هشتم — اداره کل آموزش و پرورش آذربایجان غربی — تاریخ امتحان:ششم خرداد۱۴۰۳

نام و نام خانوادگی : ..... — مدیریت آموزش و پرورش شهرستان خوی — نام دبیر : ..... — مدت امتحان : ۷۰ دقیقه

ردیف		نمره
۱	**جا های خالی را با کلمات مناسب پر کنید.** الف) مواد خوراکی بازی مزه تلخی دارند و PH انها .....از ۷ می باشد . ب) واکنش قرص جوشان در آب یک واکنش .....است (گرماگیر –گرماده) ج) مرکز بینایی در قسمت .....قشر مخ قرار دارد . د) در گیاهان تخمدان پس از رشد به .....تبدیل می شود هـ) قطب Nو S آهنربای الکتریکی به .....جریان الکتریکی بستگی دارد . و)ذره بین مانند دو منشوری است که از .....به هم وصل شده است .(رأ س-قائده)	۱/۵
۲	**گزیه صحیح را علامت بزنید .** A- دستگاه سانتریفیوژ برای جدا سازی کدام دو ماده از یکدیگر مناسب تر است ؟ الف) چربی و آب ب) براده آهن و آب ج) شربت آلوبالو د) آب نمک B- کدام گزینه درست است؟ الف) مقدار DNA در تقسیم میوز بر خلاف میتوز ابتدا دو برابر می شود . ب) در تولید مثل غیر جنسی تنوع زاده ها نسبت به جنسی کمتر است . ج) دو قلو های همسان از یاخته های تخم متقاوت بوجود می آیند . د) تعداد کروموزوم های هر گامت دو برابر تعداد کروموزوم های یاخته ای است که از آن بوجود آمده اند . C- در کدام گزینه تعداد الکترون های آزاد بیش تر است ؟ الف) پلاستیک ب) شیشه ج) نمک خوراکی د) آهن مذاب D- کدام کانی غیر سیلیکاتی است ؟ الف) مسکوویت ب) میکای سیاه ج) هالیت د) کوارتز E- کدام پرتو نور تک رنگ در منشور میزان شکست بیش تری دارد ؟ الف) نارنجی ب) قرمز ج) آبی د) سبز	۱/۲۵
۳	**گزینه صحیح را با (ص) و غلط را با (غ) مشخص کنید** الف) آنزیم ها یک نوع کاتالیز گر زیستی هستند .( ) ب) جهت پیام عصبی در یک نورون از اکسون به دندریت است . ( ) ج) مفصل آرنج بر خلاف مفصل بین ستون مهره ها و دنده ها حرکت محدودی دارد .( ) د) اگر آهنربای میله ای را دو تکه کنیم هر تکه دارای دو قطب خواهد بود .( ) هـ) در بازتاب منظم همه زاویه های تابش و باز تابش باهم برابر اند .( ) ز) ستاره قطبی یک چشمه گستر ده نور است .( )	۱/۵
۴	**به سوالات زیر جواب کوتاه دهید .**(هر مورد ۰/۲۵) الف) گره حیات در کدام بخش از ساقه مغز قرار دارد ؟ ب) هورمون افزاینده قند خون که از لوز المعده ترشح می شود چه نام دارد ؟ ج) افزایش باز جذب کلسیم از ادرار از وظایف هورمون کدام غده است ؟ د) دسته ای از کانی ها از تأثیر عواملی مانند گرما و فشار بدست می آیند .یک مورد بنویسید . هـ) کدام نوع آینه ها میدان دید کمتری دارند ؟ (تخت-مقعر-محدب)	۱/۲۵
۵	مدل بور را برای Mg^{2+} رسم کنید	۰/۵
۶	ژن را تعریف کنید .	۰/۵
۷	علت کاربرد آزبست در لنت ترمز چیست ؟	۰/۵
۸	در برق نمای شکل مقابل بار الکتریکی ورقه ها و کلاهک را مشخص کنید . 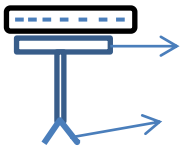	۰/۵

www-kanoon.ir

۹	سنگ هایی که توسط رودخانه حمل می شوند با سنگ هایی که تو.سط یخچال حمل می شوند چه تفاوتی دارند ؟	۰/۵
۱۰	علت حرکت ماگما به سمت بالا چیست ؟	۰/۵
۱۱	پدیده خورشید گرفتگی را افراد بیش تری می بینند یا پدیده ماه گرفتگی را ؟ چرا	۰/۵
۱۲	نام ابزار نوری مقابل را نوشته و ادامه مسیر حرکت پرتو ها را رسم کنید . 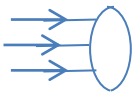	۰/۵
۱۳	ادامه مسیر حرکت پرتو های نور را رسم کنید . 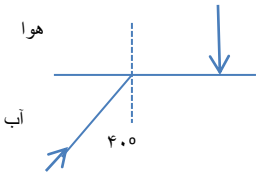	۰/۵
۱۴	فرایند های مختلفی که در چرخه سنگ دخالت دارند را بنویسید .(سه مورد)	۰/۷۵
۱۵	نوع هر یک از سنگ های زیر را بنویسید .(در مورد آذرین به درونی و بیرونی اشاره شود) تراورتن ( ) گابرو( ) مرمر( ) ریولیت ( )	۱
۱۶	جسمی در مقابل آینهٔ مقعر در فاصلهٔ بین کانون و مرکز قرار دارد محل تصویر را روی محور اصلی رسم کنید .از ویژگی های تصویر سه مورد بنویسید . 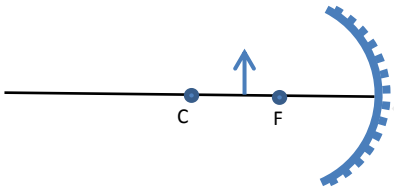	۱
۱۷	درشکل مقابل الف) کدام روش ساخت آهنربا را نشان می دهد ؟ ..... ب) قسمت B تیغه فولادی در پایان تبدیل به چه قطبی از آهن ربا می شود ؟ قطب ..... ج) قسمت A را بعد از آهنربا کردن به قطب N آهنربای آویزان نزدیک می کنیم چه نیرویی به قسمت A وارد می شود ؟..... 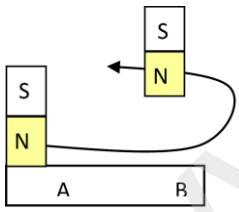	۰/۷۵
۱۸	با توجه به مدار شکل مقابل به سوالات زیر پاسخ دهید (نوشتن فرمول و راه حل الزامی است) الف) مقاومت معادل مدار را بدست اورید.۰/۲۵ ب) نسبت شدت جریان در A_1 به A_2 چه عددی است ؟ ۰/۵ ج) اختلاف ولتاژ مصرفی در مقاومت ها چند ولت است ؟ ۰/۷۵ 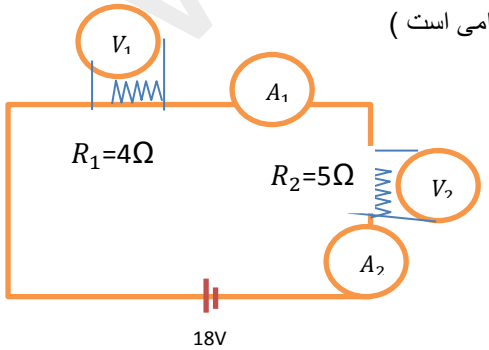	۱/۵

گروه علوم تجربی نمونه معلم

www-kanoon-ir