۲ به سوالات زیر پاسخ دهید. ۰/۷۵

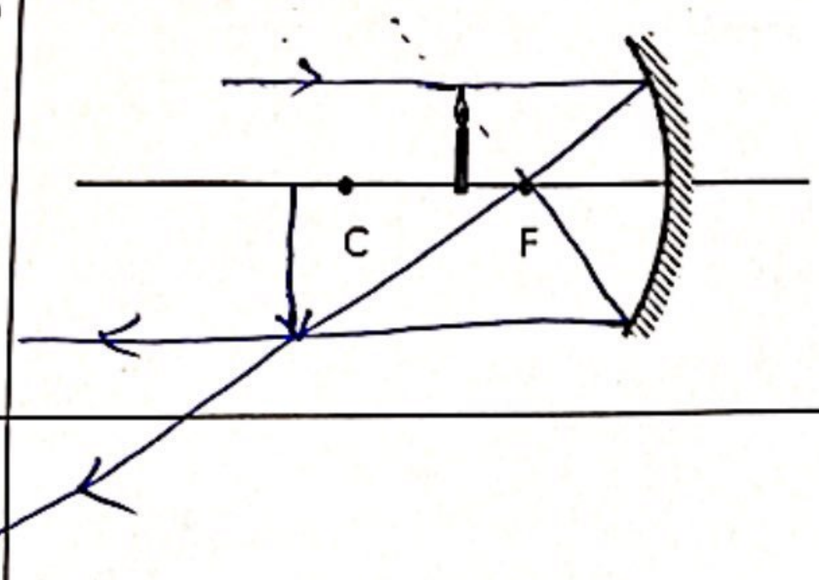

الف) برای آنکه آهنربای الکتریکی قوی باشد ، یک راهکار پیشنهاد کنید. تعداد دورهای سیم پیچ سازنده آهنربا را افزایش دهیم

ب) علت شکست نور چیست؟

اختلاف در ضریب شکست در محیط شفاف

پ) در شکل مقابل با رسم دو پرتو ، تصویرشمع را رسم کنید.

۳ سوالات تستی ۱

۱- در اثر مالش دو جسم کدام بار منتقل می شود؟

الف)الکترون ب) پروتون پ) نوترون

۲-مقاومت یک رسانا به کدام عامل زیر بستگی ندارد؟

الف)دما ب) جنس ج)طول د)اختلاف پتانسیل

۳- قانون بازتاب در کدام مورد صدق می کند؟

الف) آینه ب) دیوار ج) کاغذ د) همه موارد

۴- بازتابش کلی وقتی اتفاق می افتدکه نوردرمحیط .....

الف)رقیق بازاویه ای بزرگتراززاویه ی حدبه سطح مشترک دومحیط بتابد. ب) رقیق بازاویه ای کوچکتراززاویه ی حدبه سطح مشترک دومحیط بتابد.

ج)غلیظ بازاویه ای کوچکتراززاویه ی حدبه سطح مشترک دومحیط بتابد. د)غلیظ بازاویه ای بزرگتراززاویه ی حدبه سطح مشترک دومحیط بتابد.

۴ در مدار مقابل مقاومت لامپ را پیدا کنید. ۰/۷۵

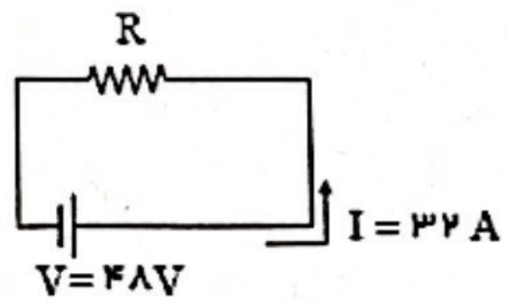

$V = I \times R$

$48 = 32 \times R \rightarrow R = \frac{48}{32} = 1.5\ \Omega$

۵ میله با بار منفی را به الکتروسکوپ خنثی نزدیک کرده ایم سپس در حالیکه میله نزدیک کلاهک قرار دارد ،نوک انگشت را به کلاهک تماس می دهیم و سپس میله را دور می کنیم . الکتروسکوپ چه نوع باری پیدا خواهد کرد؟ ۰/۲۵

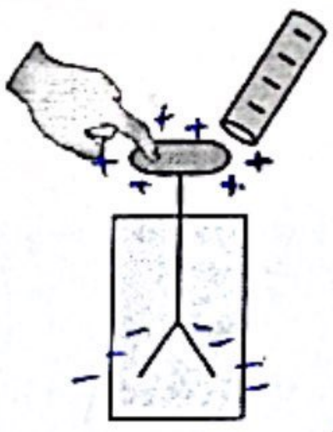

با نزدیک کردن میله باردار منفی به کلاهک ، بارهای منفی به سمت تیغه ها می روند و کلاهک مثبت می شوند. با تماس دست به کلاهک بارهای منفی در تیغه ها از طریق دست خارج می شوند و الکتروسکوپ در نهایت باردار مثبت می شوند

۸ پرتو نوری مطابق شکل از محیط A وارد B شده است؛ ۰/۵

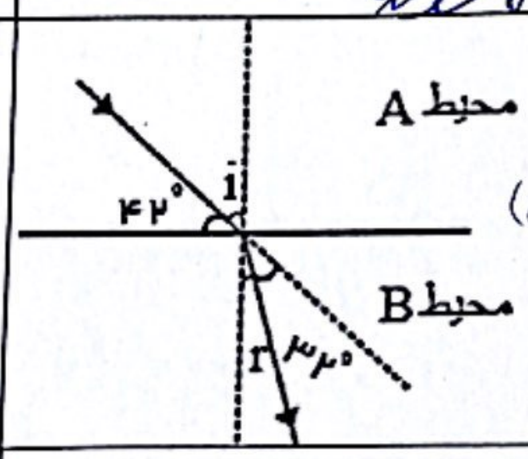

زاویه انحراف = ۳۲°

الف)زاویه شکست چند درجه است؟

$\hat{r}$ (زاویه شکست) = ۴۲ − ۳۲ = ۱۰°

ب) کدام محیط رقیق است؟

محیط A رقیق تر است

۹ مسیر نور را در وسیله های مقابل کامل کنید. ۰/۷۵

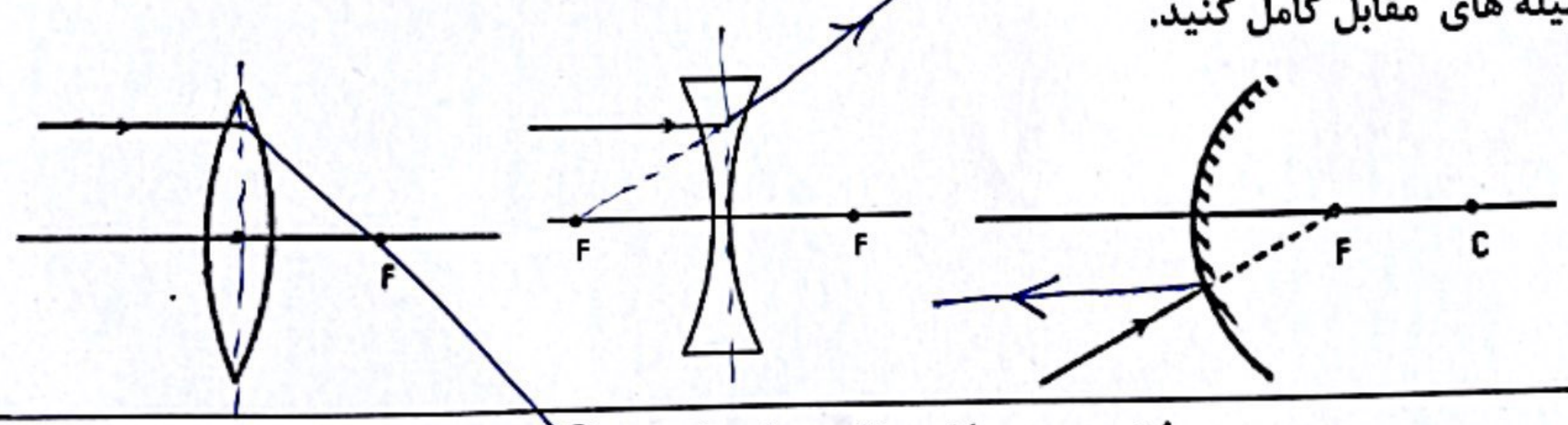

موفق و پیروز باشید نفیسه اسماعیلی ☺

www.kanoon-ir
Scanned with CamScanner

بنام خدا- سوالات امتحان فیزیک پایه هشتم نوبت دوم خرداد ۱۴۰۲ نام ونام خانوادگی :

دبیرستان دخترانه فرزانگان سراب مدت : ۲۵دقیقه نمره :

۲	به سوالات زیر پاسخ دهید. الف) برای آنکه آهنربای الکتریکی قوی باشد ، یک راهکار پیشنهاد کنید. ب) علت شکست نور چیست؟ 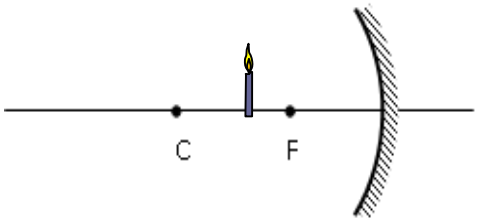 پ) در شکل مقابل با رسم دو پرتو ، تصویرشمع را رسم کنید.	۰/۷۵
۳ سوالات تستی	۱- در اثر مالش دو جسم کدام بار منتقل می شود؟ الف)الکترون ب) پروتون پ) نوترون ۲-مقاومت یک رسانا به کدام عامل زیر بستگی ندارد؟ الف)دما ب) جنس ج)طول د)اختلاف پتانسیل ۳- قانون بازتاب در کدام مورد صدق می کند؟ الف) آینه ب) دیوار ج) کاغذ د) همه موارد ۴- بازتابش کلی وقتی اتفاق می افتدکه نوردرمحیط ..... الف)رقیق بازاویه ای بزرگتراززاویه ی حدبه سطح مشترک دومحیط بتابد. ب) رقیق بازاویه ای کوچکتراززاویه ی حدبه سطح مشترک دومحیط بتابد. ج)غلیظ بازاویه ای کوچکتراززاویه ی حدبه سطح مشترک دومحیط بتابد. د)غلیظ بازاویه ای بزرگتراززاویه ی حدبه سطح مشترک دومحیط بتابد.	۱
۴	در مدار مقابل مقاومت لامپ را پیدا کنید. 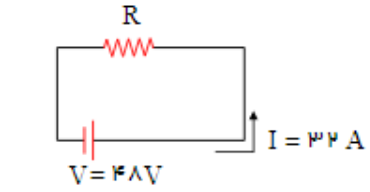	۰/۷۵
۵	میله با بار منفی را به الکتروسکوپ خنثی نزدیک کرده ایم سپس در حالیکه میله نزدیک کلاهک قرار دارد ،نوک انگشت را به کلاهک تماس می دهیم و سپس میله را دور می کنیم . الکتروسکوپ چه نوع باری پیدا خواهد کرد؟ 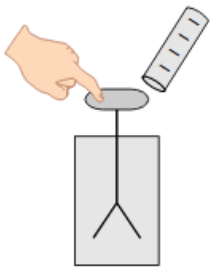	۰/۲۵
۸	پرتو نوری مطابق شکل از محیط A وارد B شده است؛ الف)زاویه شکست چند درجه است؟ ب) کدام محیط رقیق است؟ 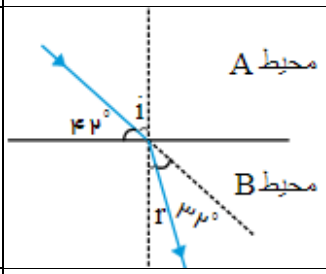	۰/۵
۹	مسیر نور را در وسیله های مقابل کامل کنید. 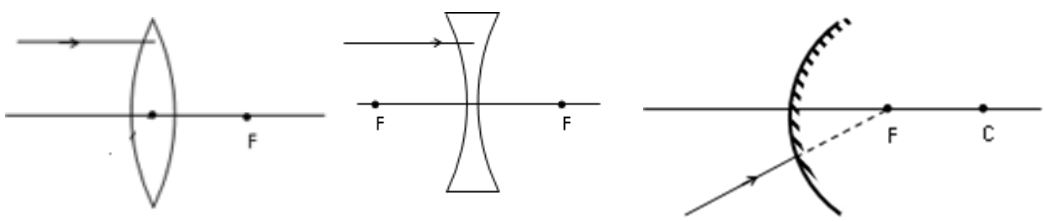	۰/۷۵
۴	موفق و پیروز باشید نفیسه اسماعیلی ☺	