Kanoon.ir

شما با دانلود این نمونه سوال، کد تخفیف خرید کتاب از سایت کانون بوک دریافت می کنید.

برای دریافت کد جایزه خود، عدد 33 را به سر شماره 90008451 ارسال کنید.



تمرین بیشتر نمونه سوالات امتحانی با کتاب های پرتکرار

همین حالا جایزه خود را دریافت کنید.

kanoonBook.ir

www.kanoon.ir

اداره کل آموزش و پرورش شهرستان‌های استان تهران
مدیریت آموزش و پرورش شهرستان ملارد
دبیرستان فرزانگان شهدای مدافع حرم
آزمون نوبت اول ۱۴۰۲

مهر دبیرستان

نام و نام خانوادگی: | نام درس: شیمی ـ فیزیک | پایه: هشتم | رشته: | تاریخ امتحان: ۱۴۰۲/۱۰/
مدت امتحان: ۷۰ دقیقه | نوبت: صبح | ساعت شروع: | تعداد صفحه: ۳ | صفحه: ۱
نام دبیر: جدیدی | طراح سوال: جدیدی | پاسخنامه: دارد ☐ ندارد ☐
نمره با عدد: | نمره با حروف:
نام مصحح: | تاریخی و امضاء:

ردیف	« سال مهار تورم و رشد تولید گرامی باد»	بارم
	الف) درست یا نادرست	۰/۵
۱	در فنر مغناطیسی، قطب‌های هم‌نام آهن‌ربا روبروی هم قرار می‌گیرند. درست ☐ نادرست ☐	
۲	در باتری میوه‌ای انرژی الکتریکی به شیمیایی تبدیل می‌شود. درست ☐ نادرست ☐	
	ب) در جاهای خالی کلمه مناسب بنویسید.	۱
۳	کاتالیزگرهای موجود در بدن انسان ..... نام دارد.	
۴	در ماشین لباس‌شویی برای تبدیل انرژی الکتریکی به مکانیکی از وسیله‌ای به نام ..... استفاده می‌شود.	
	پ) گزینه درست را انتخاب کنید.	۱/۲۵
۵	محلول جوش شیرین ..... از ۷ است و اگر به وسیله نی در آن بدمیم به تدریج pH محلول ..... می‌یابد. الف) بیشتر ـ کاهش ب) کمتر ـ کاهش ج) بیشتر ـ افزایش د) کمتر ـ افزایش	
۶	برای بررسی کدام خاصیت یک ماده باید ساختار مولکول‌های آن ماده تغییر کند؟ الف) انحلال‌پذیری ب) اشتعال‌پذیری ج) نفوذپذیری د) تراکم‌پذیری	
۷	کدام گزینه گرماگیر است؟ الف) انفجار ب) سوختن کبریت ج) فتوسنتز د) انجماد آب	
۸	اتم‌های کدام یک از مواد زیر بیشترین الکترون آزاد را در سطح خود دارند؟ الف) شانه پلاستیکی ب) لیوان شیشه‌ای ج) پارچه پشمی د) قیچی فلزی	
۹	مدار زیر را در نظر بگیرید. به فرض یکسان بودن کلیه مصرف‌کننده‌ها، نسبت شدت جریان عبوری از مدار در حالت بسته بودن کلید، چند برابر حالت باز بودن کلید می‌شود؟ الف) ۴ برابر ب) $\frac{۱}{۴}$ برابر ج) ۸ برابر د) $\frac{۱}{۸}$ برابر 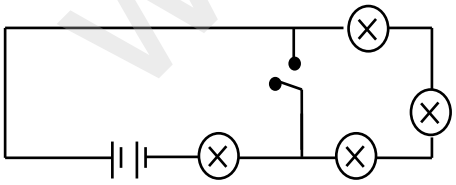	
۱۰	ت) هر کدام از انواع مخلوط‌های سمت راست را به مثال مناسب آن در سمت چپ وصل کنید.	۱

نوع مخلوط	مثال
مایع در جامد	ذرات نفتالین در هوا
جامد در گاز	خمیر نانوایی
گاز در گاز	آلیاژ
جامد در جامد	هوای پاک

www-kanoon.ir

۱۱ **۱/۲۵**

ث) جدول زیر را کامل کنید.

نام مخلوط	نوع مخلوط	روش یا وسیله جداسازی اجزا	رفتار در برابر نور
چربی در شیشه	.....	.....	.....
الکل در آب	محلول (همگن)	.....	عبور نور
آب گل‌آلود	.....	صافی کردن	پخش نور

۱۲ **۲**

نمودار زیر میزان انحلال‌پذیری نمک خوراکی، پتاسیم نیترات و گاز اکسیژن را در حجم ۱۰۰ میلی‌لیتر آب در دماهای مختلف نشان می‌دهد.

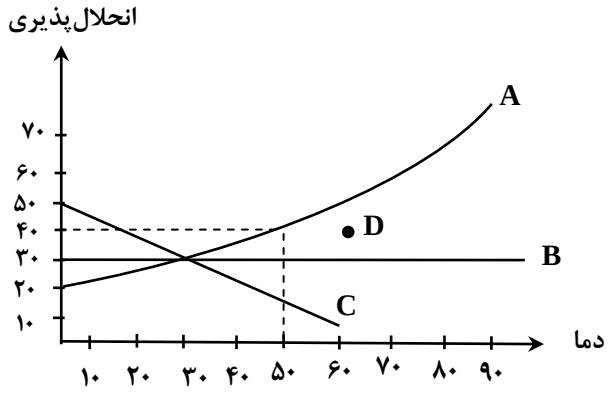

الف) کدام نمودار مربوط به انحلال‌پذیری اکسیژن در آب است؟ چرا؟

ب) نقطه D نسبت به نمودار B نشان‌دهنده چه نوع محلولی است؟ چرا؟

ج) افزایش دما بر انحلال‌پذیری کدام ماده اثر کمتری دارد؟ چرا؟

د) اگر یک لیتر آب ۵۰ درجه سانتی‌گراد داشته باشیم چند گرم پتاسیم نیترات می‌توان در آن حل کرد؟

۱۳ **۱/۵**

در مورد سوختن شمع به سؤالات زیر پاسخ دهید.

الف) معادله سوختن کامل شمع را بنویسید.

گرما و نور + ... + ... ⟶ ..... + شمع

ب) آزمایشی طراحی کنید که وجود هر دو فراورده را در واکنش بالا ثابت کند. (با رسم شکل و توضیح کامل)

۱۴ **۰/۵**

در طراحی جنگل‌های مصنوعی جدید، مناطقی را بدون کاشت درخت رها می‌کنند. این موضوع چه تأثیری بر مهار آتش‌سوزی‌های احتمالی دارد؟

www-kanoon-ir

۱۵	الف) در مدار مقابل مقدار $V_۲$ و $A_۲$ را حساب کنید. 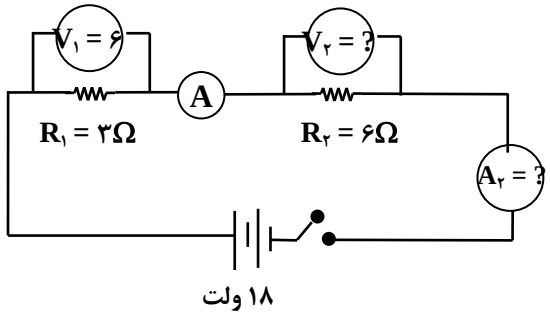 ب) نموداری رسم کنید که در آن رابطه بین ولتاژ و شدت جریان الکتریکی نشان داده شود.	۱/۵
۱۶	یک تفاوت اساسی بین بارهای الکتریکی و قطب‌های آهن‌ربا بنویسید.	۰/۵
۱۷	مطابق شکل ابتدا کره‌های فلزی A و B با هم در تماس هستند. میله‌ای با بار مثبت را به دو کره نزدیک و سپس دو کره را از هم جدا می‌کنیم. الف) نام روش مورد استفاده برای باردار کردن کره‌ها چیست؟ 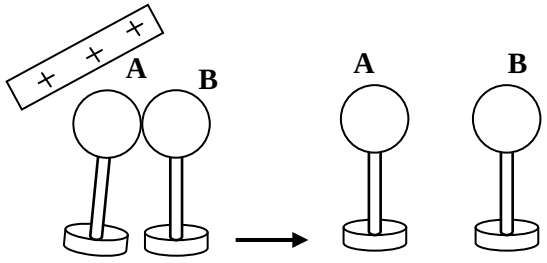 ب) بار الکتریکی هریک از کره‌ها را روی آنها بنویسید.	۱
۱۸	در شکل زیر میله آهنی AB به آهن‌ربای الکتریکی تبدیل شده است. 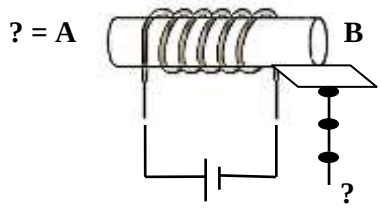 الف) سوزن‌ها به چه روشی به آهن‌ربا تبدیل شده‌اند؟ ب) قسمت A در میله به کدام قطب آهن‌ربا تبدیل شده است؟ ج) انتهای آخرین سوزن چه قطبی دارد؟ د) برای اینکه تعداد بیشتری سوزن به آهن‌ربای الکتریکی جذب شود یک راه‌حل پیشنهاد کنید.	۱
	موفق باشید	۱۳ جمع نمرات

موفقیت مجموعه‌ای از تلاش‌های کوچک است که هر روز و هر روز تکرار شده‌اند. (روبرت کالیر)