Kanoon.ir

درخت تو گر بار دانش بگیرد

به زیر آوری چرخ نیلوفری را

شما با دانلود این نمونه سوال، کد تخفیف خرید کتاب از سایت کانون بوک دریافت می کنید

برای دریافت کد جایزه خود، عدد 33 را به سر شماره 90008451 ارسال کنید.

kanoonBook.ir

www.kanoon.ir

به نام هستی بخش آزمون علوم تجربی کلاس های هشتم نوبت اول در ۸ دی ۱۴۰۳ دبیرستان نمونه دولتی معلم نام دبیر : تن آسا

نام و نام خانوادگی:..... کلاس هشتم ..... مدت آزمون : ۷۰ دقیقه

۱- جا های خالی را با کلمات مناسب پر کنید. ۱

الف) انزیم ها سبب می شوند تغییرات شیمیایی در بدن موجودات زنده .....انجام شوند

ب) فتوسنتز نوعی تغییر شیمیایی گرما.....است .

ج) قشر مخ مرکز بسیاری از اعمال .....بدن است که رنگ خاکستری دارد .

د) مرکز حس بینایی در قسمت .....قشر مخ قرار دارد .

۲- عبارت های صحیح را با (ص) و غلط را با (غ) مشخص کنید .۲/۲۵

الف) در مواد شوینده 0 < PH< 7 می باشد ( )

ب) تقطیر یک تغییر فیزیکی گرما ده است ( )

ج) برای تشخیص وجود مس در یک محلول می توان با انداختن یک میخ آهنی درون محلول استفاده کرد .( )

د) آزمایش کوه آتشفشان یک واکنش سوختن می باشد که همراه با نور و گرما است .( )

هـ) گاز اکسیژن آب آهک را کدر و شیری رنگ می کند ( )

و) در تغییرات شیمیایی نوع اتم ها تغییر می کند ( )

ز) مخچه در حفظ تعادل بدن نقش مهمی دارد .( )

ح) افرادی که شب کوری دارند تعداد گیرنده های استوانه ای نور در شبکیه چشم آنها کمتر است .( )

ط) قطب N جغرافیایی در نزدیکی قطب S مغناطیسی زمین قرار دارد .( )

۳- گزینه صحیح رابا علامت × مشخص کنید . ۲

الف) انحلال کدامیک با افزایش دما کاهش می یابد ؟

a) پتاسیم نیترات b) کربن دی اکسید c) کات کبود d)شکر

ب) برای جدا سازی آب و روغن از چه دستگاهی می توان استفاده کرد ؟

a) کاغذ صافی b) سانتریفیوژ c) دستگاه تقطیر d) دکانتور

ج) کدام گزینه گرماگیر است ؟

a) تجزیه آب b) واکنش قرص جوشان در آب c) تجزیه آب اکسیژنه d) a وb صحیح است

د) گاز تولید شده در کدام گزینه با سایر گزینه ها متفاوت است ؟

a) سرکه و جوش شیرین b) قرص جوشان در آب

c) گاز حاصل از انحلال پوسته تخم مرغ در سرکه d) واکنش آمونیوم دی کرومات در اثر حرارت

هـ) در اثر تغییرات .....انرژی شیمیایی مواد تغییر می کند .

a) فیزیکی b) شیمیایی گرماگیر c) هم فیزیکی و هم شیمیایی d) فقط گرماده فیزیکی

و) مرکز کنترل فعالیت های غیر ارادی مثل تنفس و ضربان قلب و فشار خون در .....است .

a) ساقه مغز b) مخ c) مخچه d) نخاع

ز) وقتی ماهیچه دو سر بازو حالت انقباض دارد کدام ماهیچه حالت انبساط دارد ؟

a) ذوزنقه b)دلتایی c) چهار سر d) سه سر

ح)کدام غده تحت کنترل هیپوفیز نیست ؟

a)تیروئید b) پاراتیروئید c) بیضه d) فوق کلیه

سوالات تشریحی

۴- هورمونی از پانکراس که افزاینده قند خون است .۰/۲۵

۵- یکی از تفاوت های مهم مخلوط و ترکیب رابنویسید .۰/۵

۶- دو نوع یاخته دستگاه عصبی را نام ببرید ۰/۵

۷- ماده زمینه ای استخوان از چیست ؟ ۰/۵

۸- هورمون های غده تیروئید در کودکی و بزرگسالی چه اهمیتی دارند ؟۰/۵

www.kanoon.ir

۹- خود تنظیمی یک غده یعنی چه ؟/۵

۱۰- تفاوت مهم بارهای الکتریکی و قطب های آهنربا چیست ؟/۵

۱۱- القای مغناطیسی را تعریف کنید ./۵

۱۲- هورمون غده پاراتیروئید چگونه باعث تنظیم یون کلسیم در خون می شود ؟ ۰/۷۵

۱۳- برای هر کدام از مفصل های زیر یک مثال بنویسید . ۰/۵
الف) در یک جهت خاص حرکت دارند.....
ب) حرکت محدودی دارند .....

۱۴- شکل مقابل الف) کدام روش ساخت آهنربا را نشان می دهد ؟ ۰/۵

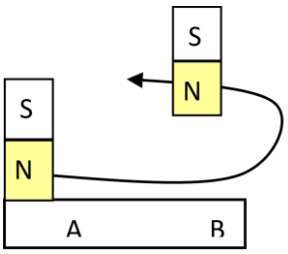

ب) قسمت B تیغه فولادی در پایان تبدیل به چه قطبی از آهن ربا می شود ؟ قطب .....

۱۵- چگونه می توان به روش القاء در یک برقنما بار الکتریکی مثبت ایجاد کرد (با رسم چهار شکل)۱

۱۶- انحلال پذیری نوعی نمک در دمای $30^{\circ}C$ و $50^{\circ}C$ به ترتیب ۱۰ و ۳۵ گرم است .اگر ۲۷۰ گرم از محلول سیر شده این محلول را که در دمای $50^{\circ}C$ تهیه شده است $20^{\circ}C$ سرد کنیم .۱
الف) چند گرم نمک رسوب می کند ؟

ب) برای حل کردن این مقدار رسوب در دمای جدید حد اقل چند گرم آب نیاز است ؟

۱۷- در مدار شکل زیر :۱
الف) آمپر سنج چه عددی را نشان می دهد ؟

ب) $\frac{V_2}{V_1}$ چه عددی است ؟

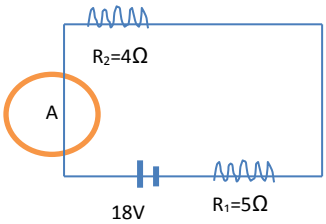

۱۸- اگر آمپر سنج A_1 عدد ۳ A را نشان دهد
الف) اختلاف پتانسیل مدار را چند پیل ۶ ولتی می تواند تامین کند ؟/۷۵
ب) آمپر سنج A_2 چه عددی را نشان می دهد ؟/۵

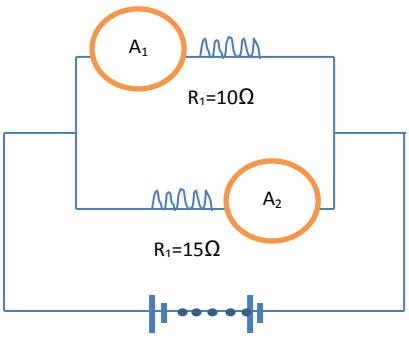

موفق باشید (تن آسا)