Kanoon.ir

درخت تو گر بار دانش بگیرد

به زیر آوری چرخ نیلوفری را

**شما با دانلود این نمونه سوال، کد تخفیف خرید کتاب از سایت کانون بوک دریافت می کنید**

**برای دریافت کد جایزه خود، عدد 33 را به سر شماره 90008451 ارسال کنید.**

kanoonBook.ir

www.kanoon.ir

# آزمون نوبت اول علوم تجربی ( شیمی) دبیرستان شمیم دانش

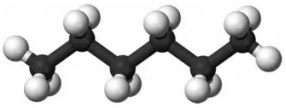

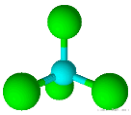

نام و نام خانوادگی: ..... کلاس: هشتم ۱ نام معلم: خانم عباسی نمره: .....

تاریخ امتحان: ۱۴۰۳/۱۰/۰۸ زمان شروع امتحان: ۰۹:۳۰ مدت زمان امتحان: ۴۰ دقیقه

**۱.** درست یا نادرست بودن عبارات زیر را مشخص کنید. (۱/۲۵ نمره)

الف. کپسول هوا یک مخلوط ناهمگن است.

ب. زنگ زدن آهن یک تغییر فیزیکی است.

پ. از بین ایزوتوپ های هیدروژن، $^{3}_{1}H$ ایروتوپ ناپایدار است و خاصیت پرتوزایی دارد.

ت. دو جسم که دارای بار الکتریکی هم نام هستند، وقتی به هم نزدیک می شوند، همدیگر را جذب می کنند.

ث. الکترون ها در مدار از پایانه ی منفی پیل به طرف پایانه ی مثبت پیل حرکت می کنند.

**۲.** جاهای خالی را با عبارت های مناسب تکمیل کنید. (۱ نمره)

الف. هر محلول حداقل از دو جز ..... و ..... تشکیل شده است.

ب. در اثر سوختن ناقص چوب ..... تولید می شود.

پ. تعداد پروتون های اتم هر عنصر را ..... می گویند.

**۳.** دستگاه تقطیر و قیف جدا کننده (دکانتور)، برای جداسازی چه نوع مایعاتی مورد استفاده قرار می گیرند؟ (۰/۵ نمره)

دستگاه تقطیر: ..... قیف جدا کننده (دکانتور): .....

**۴.** کدامیک از موارد زیر جز تغییرات شیمیایی و کدامیک جز تغییرات فیزیکی است؟ (۷۵/. نمره)



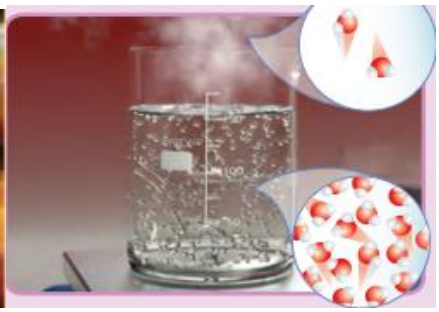

**۵.** منظور از تعلیقه یا سوسپانسیون چیست؟ مثال بزنید؟ (۷۵/. نمره)

**۶.** واکنش زیر را کامل نمائید. (۰/۵ نمره)

نور و گرما + بخار آب+ ..... ⟶ ..... + شمع (هیدروکربن)

**۷.** یون را تعریف کنید. (۲۵/. نمره)

www.kanoon.ir

**۸.** با توجه به ترکیب روبرو، به سوالات زیر پاسخ دهید. (۱/۵ نمره)

$^{35}_{15}X^{+}$

**الف.** این ذره اتم هست یا یون؟

ب. عدد اتمی چند است؟

پ. عدد جرمی این ذره چند است؟

ت. تعداد الکترون ها چندتا هست ؟

ث. تعداد پروتون ها را مشخص نمائید.

ج. تعداد نوترون ها را مشخص کنید.

**۹.** الکترون آزاد را تعریف کنید. (۲۵/. نمره)

**۱۰.** در شکل زیر مکان قرار گیری ولت سنج و آمپر سنج را مشخص کنید و مقدار مقاومت الکتریکی را به دست آورید. (۱ نمره)

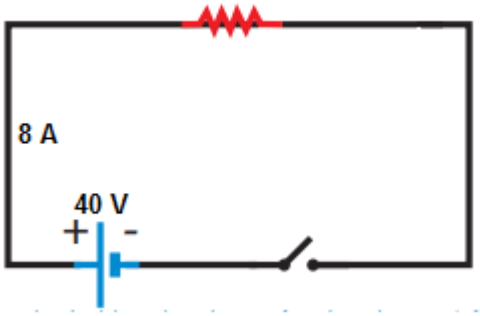


**موفق باشید**

www-kanoon-ir

# پاسخنامه ی آزمون نوبت اول علوم (شیمی)/ پایه ی هشتم

۱.

الف. نادرست

ب. نادرست

پ. درست

ت. نادرست

ث. درست

۲.

الف. حلال و حل شونده

ب. گاز کربن مونوکسید

پ. عدد اتمی

۳.

دستگاه تقطیر: دو تا مایعی که در یکدیگر حل می شوند، قیف جدا کننده (دکانتور): دو تا مایعی که در یکدیگر حل نمی شوند.

۴.

جوشیدن آب: فیزیکی، فاسد شدن میوه: شیمیایی

۵.

سوسپانسیون مخلوطی نا همگن است که در آن ذرات جامد به صورت معلق در مایع (مانندآب) پراکنده اند.
مثال:دوغ،آبلیمو،شربت خاک شیر،نمونه های دیگری از مخلوط های سوسپانسیون اند.

۶.

گاز کربن دی اکسید، گاز اکسیژن

۷.

اگر در یک ذره تعداد الکترون ها و پروتون ها با هم برابر نباشد، این ذره باردار بوده و به آن یون می گویند.

۸.

www-kanoon-ir

الف. یون

ب. ۱۵

پ. ۳۵

ت. ۳۴

ث. ۱۵

ج. ۲۰

**۹.**

به الکترون هایی گفته می شود که وابستگی بسیار کمی به هسته ی اتم دارند و می توانند آزادانه در فلز حرکت کنند.

**۱۰.**

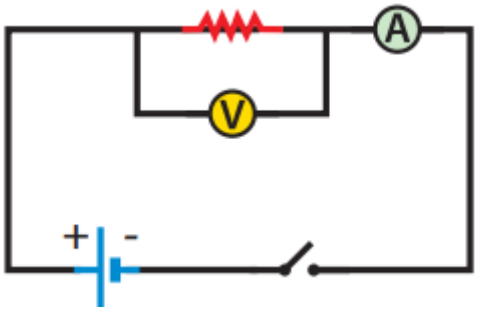


مقدار مقاومت برابر با ۵ اهم می باشد.